PROJEKT ARCHITEKTONICZNO-BUDOWLANY DO ADAPTACJI
Złącza kablowego typu ZKL-1,6
Konfiguracja: ZKSN-6/24g-2X2,1X5

Nr projektu: **PA**B/**ZKL1,6/Tauron/xxx/09/08**	**Elektromontaż-Lublin Spółka z o.o.** **20-447 Lublin ul. Diamentowa 1**

Autorzy Projektu			
Branża	**Imię i Nazwisko**	**Uprawnienia**	**Pieczątka, podpis**
Budowlana:	**mgr inż. Jacek Dejnek**	**Upr. bud. 1004/Lb/89**	mgr inż. Jacek Dejnek upr. bud. 914/Lb/89 upr. proj. 1004/Lb/89
Elektryczna:	**mgr inż. Zbigniew Czopik**	**Upr. bud. 3/Lb/96**	mgr inż. elektryk Zbigniew Czopik Upr. bud. do proj. bez ograniczeń w spec. SIECI INSTALACJE I URZĄDZENIA ELEKTRYCZNE I ELEKTROENERGETYCZNE Nr ewid. 3/Lb/96

Zaadoptowano do projektu:

Nazwa zamierzenia budowlanego	
Adres i kategoria obiektu budowlanego	
Identyfikatory działek ewidencyjnych na których obiekt budowlany jest usytuowany	
Nazwa i adres inwestora	

Autorzy Adaptacji			
Branża	**Imię i Nazwisko**	**Specjalność i nr. uprawnień**	**Podpis**
Budowlana:			
Elektryczna:			

Lublin, wrzesień 2025

ZAWARTOŚĆ DOKUMENTACJI

Strona tytułowa.....	Strona: 1
Zawartość dokumentacji.....	Strona: 2-3
Uwagi oraz decyzje czynników kontroli i zatwierdzenia dokumentacji.....	Strona: 4
Adaptacja projektu.....	Strona: 5
Uprawnienia projektantów i zaświadczenie przynależności do izby inżynierów budownictwa	Strony: 6-9
Część architektoniczno–konstrukcyjna : 1. Opis techniczny..... 1.1 Zastosowanie złącza……. 1.2 Posadowienie……..... 1.3 Budowa złącza. ……..... 1.4 Dana technologiczno-materiałowe…….. 1.5 Przepusty kablowe i uszczelnienie ……. 2 Parametry techniczne złącza ZKSN: 2.1 Dane znamionowe złącza	Strony: 10-14
Część elektryczna: 3.Opis techniczny..... 3.1 Wstęp..... 3.2 Rozdzielnica średniego napięcia typu 8DJH24..... 3.3 Uziemienie złącza.....	Strony: 15-16
4. Wyniki obliczeń.....	Strony: 16
5. Zestawienie materiałów 5.1 Elementy wyposażenia złącza 5.2 Elementy dodatkowe wyposażenia złącza	Strony: 17

6. Uwagi końcowe	Strona: 17
Spis Rysunków:	
Rys. nr 01. Widok z góry - rozmieszczenie urządzeń	Strona:18
Rys. nr 02. Widok elewacji z każdej strony	Strona:19
Rys. nr 03. Uszczelnienie przepustów kablowych	Strona:20
Rys. nr 04. Widok elewacji frontowej ZKSN przy otwartych drzwiach	Strona: 21
Rys. nr 05. przekrój A-A i B-B ZKSN	Strona: 22
Rys. nr 06. Instalacja uziemiająca cz.1	Strona: 23
Rys. nr 07. Instalacja uziemiająca cz.2	Strona: 24
Rys. nr 08. Posadowienie złącza na gruncie	Strona: 25
Rys. nr 09. Schemat ideowy rozdzielnicy SN	Strona: 26
Rys. nr 10. Widok elewacji rozdzielnicy SN	Strona: 27
Rys. nr 11. Transport złącza	Strona: 28
Rys. nr 12. Podnoszenie złącza	Strona: 29
Dokumentacja rozdzielnicy średniego napięcia	Strony:30-55

UWAGI ORAZ DECYZJE CZYNNIKÓW KONTROLI I ZATWIERDZENIA DOKUMENTACJI:

ELEKTROMONTAŻ – Lublin Sp. z o. o. ***20-447 Lublin, ul. Diamentowa 1*** ***Projekt architektoniczno-budowlany*** ***Złącza kablowego typu ZKL-1,6*** ***Konfiguracja: ZKSN-6/24g-2X2,1X5***
UZGODNIENIA
Prawa autorskie zastrzeżone! *Kopiowanie dozwolone za zgodą jednostki autorskiej.*

ADAPTACJA PROJEKTU

- Projekt do adaptacji może być zastosowany jako projekt architektoniczno-budowlany do konkretnego obiektu budowlanego, przez projektanta tego obiektu po dostosowaniu do ustaleń miejscowego planu zagospodarowania przestrzennego lub decyzji o warunkach zabudowy, albo o decyzji o ustaleniu lokalizacji inwestycji celu publicznego.

- Zaadaptowany projekt do adaptacji łącznie ze sporządzonym przez projektanta obiektu projektem zagospodarowania działki (terenu), stanowić będzie projekt budowlany jako załącznik do wniosku o pozwolenie na budowę.

DOPUSZCZALNE ZMIANY W ADAPTACJI:
1. Dostosowanie budynku do miejscowych warunków przestrzennych z uwzględnieniem warunków ochrony przeciwpożarowej obiektów znajdujących się w sąsiedztwie sytuowanej stacji energetycznej. 2. Adaptacja systemowego posadowienia budynku złącza ZKL-1,6 zawartego w projekcie do miejscowych warunków gruntowo – wodnych z uwzględnieniem ustalenia w opisie technicznym geotechnicznych warunków posadowienia obiektu budowlanego. 3. Inne zmiany dopuszczalne jedynie za zgodą autorów projektu do adaptacji.
WYTYCZNE ADAPTACJI BUDYNKU:
1. Wykonać należy projekt zagospodarowania terenu na aktualnej mapie do celów projektowania.
2. Zmiany adaptacyjne należy nanosić trwałą techniką, kolorem czerwonym.
3. W celu uzyskania pozwolenia na budowę projekt wymaga adaptacji przez projektantów z uprawnieniami budowlanymi.

URZĄD WOJEWÓDZKI
w Lublinie (pieczęć)
Wydział Planowania Przestrzennego,
Budownictwa, Urbanistyki i Architektury

Lublin, dnia 30.XII. 1989 r.

— 1 —

DECYZJA O STWIERDZENIU PRZYGOTOWANIA ZAWODOWEGO
do pełnienia samodzielnych funkcji technicznych w budownictwie

Na podstawie § 4 u.2, § 6 u.3, § 7 i § 13 ust. 1 pkt. 2 lit. ____

rozporządzenia Ministra Gospodarki Terenowej i Ochrony Środowiska z dnia 20 lutego 1975 r.

w sprawie samodzielnych funkcji technicznych w budownictwie (Dz. U. Nr 8, poz. 46) stwierdza się, że: Obywatel(ka) Jacek Stefan DEJNEK
(imię i nazwisko)

mgr inżynier budownictwa
(tytuł naukowy — zawodowy)

urodzony(a) dnia 2.IX. 1955 r. w Giełczwi

posiada przygotowanie zawodowe upoważniające do wykonywania samodzielnych funkcji

PROJEKTANTA
(rodzaj funkcji)

w specjalności konstrukcyjno-budowlanej
(rodzaj specjalności techniczno-budowlanej)

w zakresie —
(specjalizacja zawodowa)

W.A. Kr. 386-84 r. MA-BUA/14 22.808 egz. BN-14 12-84 22.808

Obywatel(ka) Jacek Stefan DEJNEK (imię i nazwisko) jest upoważniony(a) do

1/ sporządzania projektów w zakresie rozwiązań konstrukcyjno-budowlanych budynków oraz innych budowli, z wyłączeniem linii, węzłów i stacji kolejowych, dróg oraz letniskowych dróg startowych i manipulacyjnych, mostów, budowli hydrotechnicznych i melioracji wodnych,

2/ sporządzania w budownictwie osób fizycznych projektów w zakresie rozwiązań architektonicznych:

a/ budynków inwentarskich i gospodarczych, adaptacji projektów typowych i powtarzalnych innych budynków oraz sporządzania planów zagospodarowania działki związanych z realizacją tych budynków,

b/ budowli nie będących budynkami,

3/ w budownictwie osób fizycznych - do kierowania, nadzorowania i kontrolowania budowy, kierowania i kontrolowania wytwarzania konstrukcyjnych elementów budowlanych oraz oceniania i badania stanu technicznego obiektów budowlanych.

m. p.

DYREKTOR WYDZIAŁU
Główny Architekt Wojewódzki

mgr inż. arch. Olgierd Olszewski

(podpis i pieczęć)

POLSKA IZBA INŻYNIERÓW BUDOWNICTWA

Zaświadczenie

o numerze weryfikacyjnym:

LUB-4BP-FN7-J86 *

Pan Jacek Dejnek o numerze ewidencyjnym LUB/BO/3851/02

adres zamieszkania Witosa 6/27, 21-040 Świdnik

jest członkiem Lubelskiej Okręgowej Izby Inżynierów Budownictwa i posiada wymagane ubezpieczenie od odpowiedzialności cywilnej.

Niniejsze zaświadczenie jest ważne od 2025-01-01 do 2025-12-31.

Zaświadczenie zostało wygenerowane elektronicznie i opatrzone bezpiecznym podpisem elektronicznym weryfikowanym przy pomocy ważnego kwalifikowanego certyfikatu w dniu 2024-12-11 roku przez:

Joanna Gieroba, Przewodniczący Rady Lubelskiej Okręgowej Izby Inżynierów Budownictwa.

Zgodnie z art. 78^1 K.c.

§ 1. Do zachowania elektronicznej formy czynności prawnej wystarcza złożenie oświadczenia woli w postaci elektronicznej i opatrzenie go kwalifikowanym podpisem elektronicznym.

§ 2. Oświadczenie woli złożone w formie elektronicznej jest równoważne z oświadczeniem woli złożonym w formie pisemnej.

* Weryfikację poprawności danych w niniejszym zaświadczeniu można sprawdzić za pomocą numeru weryfikacyjnego zaświadczenia na stronie Polskiej Izby Inżynierów Budownictwa www.piib.org.pl lub kontaktując się z biurem właściwej Okręgowej Izby Inżynierów Budownictwa.

Digitally signed by Joanna Gieroba
Date: 2024.12.11 15:23:00 CET
Reason: Elektroniczne zaświadczenie PIIB
Location: Lublin

URZĄD WOJEWÓDZKI
w Lublinie
-1-

Lublin, dnia 16 grudnia 1996 r

Znak: GPNB.UBR.7342/77/96

DECYZJA Nr 3/Lb/96

Na podstawie art. 12 ust. 3, art. 13 ust. 1 pkt 1, ust. 2 i 4, art. 14 ust. 1 pkt 5, ust. 3 pkt 1 i ust. 4 ustawy z dnia 7 lipca 1994 r. - Prawo budowlane /Dz.U nr 89, poz. 414/ oraz § 3 ust. 1 i § 4 ust. 2 rozporządzenia Ministra Gospodarki Przestrzennej i Budownictwa z dnia 30 grudnia 1994 r. w sprawie samodzielnych funkcji technicznych w budownictwie /Dz. U. z 1995 r. nr 8, poz. 38/, w związku z art. 104 § 1 i 2 KPA /tekst jednolity w Dz.U. nr 9 z 1980 r., poz. 26, z późn. zmianami/ - po rozpatrzeniu wniosku Pana Zbigniew Andrzej Czopik z dnia 9 kwietnia 1996 r. , wobec złożenia egzaminu z wynikiem pozytywnym -

udzielam

Panu ZBIGNIEWOWI ANDRZEJOWI CZOPIKOWI

mgr inż. elektrykowi
ur. dnia 25 kwietnia1963 r. w Nisku

UPRAWNIEŃ BUDOWLANYCH

do projektowania bez ograniczeń
w specjalności instalacyjnej w zakresie sieci, instalacji i urządzeń elektrycznych i elektroenergetycznych.

Uzasadnienie

Przeprowadzone postepowanie administracyjne wykazalo, że Pan Zbigniew Andrzej Czopik:

1. Spełnił warunki w zakresie przygotowania zawodowego niezbędnego do uzyskania uprawnień budowlanych;

2. Złożył egzamin z wynikiem pozytywnym.

Wobec powyższego, decyzją niniejszą postanowiono jak na wstępie.

Od decyzji niniejszej służy wniesienie odwołania do Głównego Inspektora Nadzoru Budowlanego w Warszawie, za pośrednictwem Wojewody Lubelskiego w terminie 14 dni od daty doręczenia decyzji.

Otrzymują:

1. Pan Zbigniew Czopik
   ul. Klonowa 4/18
   20-040 Świdnik

2. Główny Inspektor Nadzoru Budowlanego
   w Warszawie

3. a/a

Z up. WOJEWODY

POLSKA IZBA INŻYNIERÓW BUDOWNICTWA

Zaświadczenie

o numerze weryfikacyjnym:

LUB-U3R-1W9-W34 *

Pan Zbigniew Czopik o numerze ewidencyjnym LUB/IE/0498/01

adres zamieszkania [redacted]

jest członkiem Lubelskiej Okręgowej Izby Inżynierów Budownictwa i posiada wymagane ubezpieczenie od odpowiedzialności cywilnej.

Niniejsze zaświadczenie jest ważne od 2025-01-01 do 2025-12-31.

Zaświadczenie zostało wygenerowane elektronicznie i opatrzone bezpiecznym podpisem elektronicznym weryfikowanym przy pomocy ważnego kwalifikowanego certyfikatu w dniu 2024-12-16 13:13:23 roku przez:

Joanna Gieroba, Przewodniczący Rady Lubelskiej Okręgowej Izby Inżynierów Budownictwa.

Zgodnie z art. 781 K.c.
§ 1. Do zachowania elektronicznej formy czynności prawnej wystarcza złożenie oświadczenia woli w postaci elektronicznej i opatrzenie go kwalifikowanym podpisem elektronicznym.
§ 2. Oświadczenie woli złożone w formie elektronicznej jest równoważne z oświadczeniem woli złożonym w formie pisemnej.

* Weryfikację poprawności danych w niniejszym zaświadczeniu można sprawdzić za pomocą numeru weryfikacyjnego zaświadczenia na stronie Polskiej Izby Inżynierów Budownictwa www.piib.org.pl lub kontaktując się z biurem właściwej Okręgowej Izby Inżynierów Budownictwa.

Podpis jest prawidłowy

Digitally signed by Joanna Gieroba
Date: 2024.12.16 13:13:23
Reason: Elektroniczne zaświadczenie PIIB
Location: Lublin

CZĘŚĆ ARCHITEKTONICZNO-KONSTRUKCYJNA

1 Opis techniczny

1.1 Zastosowanie złącza

Przedmiotem niniejszego opracowania jest złącze kablowe typu ZKL-1,6.
Złącze przeznaczone jest do podziału energii elektrycznej: „rozcięcia" układu pierścieniowego i wykonania odgałęzienia promieniowego w sieciach kablowych.

Złącze SN typu ZKL-1,6 jest złączem wolnostojącym w obudowie żelbetowej z zewnętrzną obsługą urządzeń. Wszystkie metalowe konstrukcje wsporcze aparatów złącza są uziemione. Przy wykonywaniu czynności łączeniowych należy ściśle przestrzegać przepisów BHP.

1.2 Posadowienie

Złącze ZKL w terenie powinno być usytuowane zgodnie z projektem technicznym, oraz powinno zostać wykonane badanie geotechniczne gruntu w miejscu posadowienia. Złącze, ze względu na głębokość przemarzania gruntu, może być posadowiona we wszystkich strefach (0,8 - 1,4 m poniżej poziomu terenu) z ograniczeniem podanym w warunkach posadowienia. Ograniczeniem jest także zakres obciążeń od śniegu i wiatru, uwzględnionych dla konstrukcji stacji. Ściany fundamentu muszą wystawać nie mniej niż 10 cm ponad poziom terenu wykończonego.

Głębokość posadowienia fundamentu powinna według Normy PN-81/B03020 spełniać następujące warunki:

- zagłębienie podstawy fundamentu w stosunku do powierzchni przyległego terenu nie powinno być mniejsze niż 0,5 m; projektowanie zagłębienia mniejszego niż 0,5 m wymaga uzasadnienia;
- poziom wód gruntowych w danym regionie w miejscu posadowienia stacji (oraz przewidywane zmiany ich stanów), powinny być poniżej posadowienia podstawy fundamentu,
- klasyfikację gruntów określa norma PN-86/B-02480,
- w gruntach wysadzinowych głębokość posadowienia nie powinna być mniejsza od umownej głębokości przemarzania hZ –dla danej części kraju; głębokość przemarzania należy mierzyć od poziomu projektowanego terenu. Do gruntów wysadzinowych zalicza się wszystkie grunty zawierające więcej niż 10% cząstek o średnicy zastępczej mniejszej nią 0,02 mm oraz wszystkie grunty organiczne (grunty spoiste, o stopieniu plastyczności IL ≥ 0,4. Pod całą powierzchnią fundamentu należy wymienić grunt na piasek gruby o stopniu zagęszczenia ID ≥ 0,7 na głębokość zależną od strefy przemarzania, tj. max 1,4 m);

- przewiduje się posadowienie stacji bezpośrednio na podłożu gruntowym. Rozwiązanie takie może być zastosowane we wszelkiego rodzaju gruntach niespoistych

i niewysadzinowych (piaski, żwiry) o stopniu zagęszczenia ID 0,7 zalegających do głębokości min. 0,8 ÷ 1,4 m w zależności od strefy przemarzania gruntu,

- powierzchnia podsypki z piasku lub żwiru musi być wypoziomowana w płaszczyźnie posadowienia stacji,
- wymieniony grunt pod całą powierzchnią fundamentu należy zagęścić warstwowo co 15 cm zagęszczarką płytową, do uzyskania docelowej grubości podsypki,
- na wykonaną podsypkę z piasku lub żwiru, należy równomiernie rozprowadzić podsypkę z chudego betonu 5 cm.

W przypadku występowania innych gruntów, niż podane wyżej, należy wykonać indywidualny projekt posadowienia opracowany przez uprawnioną jednostkę projektową, z wymaganą dokumentacją geologiczno-inżynierską. Prowadzone prace powinny być przez osobę uprawnioną.

Wprowadzenie kabli do złącza jest możliwe od frontu i z tego względu od strony przyłącza kablowego ściana wykopu powinna być oddalona od ściany fundamentu stacji o ~100 cm, a od pozostałych o ~40 cm. Po ustawieniu stacji i wykonaniu przyłączy elektrycznych wykop wypełnić piaskiem zagęszczając go warstwami co 20 cm. Warstwa wierzchnia wykopu powinna być wykończona zgodnie z planem zagospodarowania terenu.

Wokół złącza należy wykonać utwardzona opaskę z płyt betonowych chodnikowych (50cm x 50cm x 7cm) ograniczonych obrzeżami betonowymi trawnikowymi (8cm x Xcm x 30cm). ze spadkiem ok. 2% w kierunku od złącza kablowego na zewnątrz.

1.3 Budowa złącza

Prefabrykowana obudowa żelbetowa monolityczna, w której wszystkie ściany wraz z nadprożem oraz fundamentem tworzą całość, zachowując ciągłość zbrojenia pomiędzy poszczególnymi elementami.

Fundament posiada z jednej strony (frontowej) otwory do wprowadzenia kabli SN poprzez przepusty kablowe. Całość wykonana jest z betonu o klasie C35/45, co wpływa na polepszenie warunków cieplnych oraz nie powoduje roszenia wewnątrz stacji.

Na ścianie frontowej złącza znajdują się drzwi dwuskrzydłowe, które umożliwiają dostęp od zewnątrz do wszystkich urządzeń w złączu.

Stopień ochrony przed przedostaniem się ciał stałych oraz wody IP-43.

Wymiary oraz szacowaną masę obudowy złącza będącego przedmiotem opracowania przedstawiono w tabeli:

Wymiary gabarytowe złącza		
Szerokość zewnętrzna	mm	1200
Długość zewnętrzna	mm	1600
Wysokość całkowita	mm	2850
Wysokość po posadowieniu (od poziomu gruntu)	mm	1950

Masa złącza		
Szacowana masa złącza z wyposażeniem oraz dachem	kg	3700

Kubatura części nadziemnej	m3	2,90
Powierzchnia zabudowy	m2	1,92
Powierzchnia użytkowa	m2	1,50

Złącze transportowane jest w jednej części:

– wyposażona w aparaturę część nadziemna wraz z fundamentem o wymiarach: 1600x1200x2850 mm i masie ~3700kg;

1.4 Dane technologiczno-materiałowe

- Ściany - beton zbrojony wibrowany klasy C35/45, elewacja wykonana na bazie tynku akrylowego, zewnętrzny tynk na wysokości 70 cm od poziomu gruntu wykonany z tynku mozaikowego żywicznego w kolorze RAL 7031, kolor ścian powyżej 70 cm nad poziomem gruntu – RAL 7035.

– Ściany oraz nadproże o grubości 80 mm.

- Fundament - beton zbrojony wibrowany klasy C35/45, o grubości ścianki 105 mm, zabezpieczony powłoką izolacji przeciwwodnej (jak dla wysokiego poziomu wód gruntowych).

- Dach płaski betonowy przykręcany za pomocą łączników, wykonany z okapem o konstrukcji wykluczającej konieczność montażu rynien. Powierzchnia dachu pokryta dwiema warstwami farby ochronnej w kolorze RAL 7035.

- Drzwi dwuskrzydłowe w wykonaniu dwupłaszczowym z izolacją powietrzną prod. Elektromontaż-Lublin wykonane ze stali ocynkowanej ogniowo, malowane (system duplex) w kolorze RAL 7037 i przystosowane do podłączenia połączeń wyrównawczych.

1.5 Przepusty kablowe i uszczelnienie

Kable i elementy instalacji uziemiającej przy wprowadzeniu do złącza kablowego powinny być zabezpieczone przed uszkodzeniami, a miejsca ich wprowadzenia do otworów w fundamencie złącza powinny być uszczelnione. By spełnić te wymagania proponujemy wykorzystanie systemów uszczelniających produkcji Hauff-Technik oraz Aquapass. Rozwiązania przeznaczone są do wodo i gazoszczelnego uszczelniania wprowadzanych kabli a także do przejścia instalacji uziemiających przez ściany złącza.

- Rodzaje przepustów montowane na etapie wylewania obudowy betonowej:
  - Dla kabli SN: SDF150/160 110-110 prod. Hauff-Technik
  - Dla uziemienia: APP-55 prod. Aquapass

- Wkłady uszczelniające montowane w przepuście:
  - Dla kabli SN: Wkład uszczelniający HRD150 SG 3x22-54 prod. Hauff-Technik
  - Dla uziemienia: wkład uszczelniający APW1-B prod. Aquapass

Zastosowane przepusty produkcji Hauff-Technik objęte są Krajową Oceną Techniczną nr ITB-KOT-2024/2657 wyd.1 wydaną przez Instytut Techniki Budowlanej w Warszawie.
Zastosowane przepusty produkcji Aquapass objęte są Krajową Oceną Techniczną nr ITB-KOT-2019/0717 wydaną przez Instytut Techniki Budowlanej w Warszawie.
Ww. rozwiązania są przedstawione na rysunkach nr 03.

2 Parametry techniczne złącza ZKSN

2.1 Dane znamionowe złącza

Typ złącza kablowego	-	ZKL
Częstotliwość znamionowa	fr	50Hz
Liczba faz	-	3
Stopień ochrony	-	IP-43
Łukoochronność – klasa odporności na łuk wewnętrzny	-	IAC-AB-16kA-1s
STRONA ŚREDNIEGO NAPIĘCIA (SN)		
Napięcie znamionowe izolacji	Ur	24kV
Napięcie znamionowe wytrzymywane o częstotliwości sieciowej	Ud	50kV
Napięcie znamionowe wytrzymywane udarowe piorunowe	Up	125kV
Prąd znamionowy ciągły	Ir	630A
Prąd znamionowy krótkotrwały wytrzymywany	Ik	20kA
Prąd znamionowy szczytowy wytrzymywany	Ip	50kA
Czas znamionowy trwania zwarcia	tk	1s
Napięcie sterownicze	Ust	-
Stopień ochrony	-	IP3X
WYMIARY GABARYTOWE ZŁĄCZA		
Dług. x szer. x wys. [mm]	-	1600x1200x2850

CZĘŚĆ ELEKTRYCZNA

3 Opis techniczny

3.1 Wstęp

Niniejszy projekt dotyczy złącza kablowego typu ZKL-1,6 wyposażonego w rozdzielnicę średniego napięcia typu 8DJH24 produkcji Siemens.

3.2 Rozdzielnica średniego napięcia typu 8DJH24

Rozdzielnica jest przystosowana do pracy w sieciach SN do 24kV. Zespół aparatów i szyn jest zamknięty w hermetycznej obudowie wypełnionej czystym powietrzem o zapewnionej szczelności przez cały czas użytkowania.

Rozdzielnica składa się z dwóch pól liniowych typu (X2) wyposażonych w rozłączniko-uziemnik z napędem ręcznym oraz jednego pola wyłącznikowego typu (X5) wyposażonego w wyłącznik i odłączniko-uziemnik z napędem ręcznym. Funkcje zabezpieczeniowe w polu wyłącznikowym pełni zabezpieczenie autonomiczne IKI-35. Rozdzielnica jest przystosowana do podłączenia głowic kątowych konektorowych typu CTS630A na przepust typu C.
Schemat ideowy stacji oraz poglądowy widok rozdzielnicy typu 8DJH24 pokazano na rys. 09 i 10.

Czynności łączeniowe
Osoby wykonujące czynności łączeniowe powinny mieć odpowiednie kwalifikacje zawodowe i doświadczenie w obsługiwaniu aparatury wysokiego napięcia. Przy przestawianiu rozłącznika, wyłącznika lub uziemnika należy przestrzegać przepisów dotyczących bezpieczeństwa pracy, oraz następujących warunków:

- Rozłącznik lub wyłącznik można zamknąć tylko gdy uziemnik jest otwarty
- uziemnik można zamknąć tylko wtedy gdy rozłącznik lub wyłącznik jest otwarty i uziemiany obwód jest odłączony od napięcia.

Przed dokonaniem (zamknięcia lub otwarcia) rozłącznika, wyłącznika lub jego uziemnika należy upewnić się czy zamknięcie lub otwarcie jest dopuszczalne uwzględniając warunki wskazane wyżej.

3.3 Uziemienie złącza

Budynek złącza przystosowany do podpięcia przewodów uziemiających z bednarki stalowej ocynkowanej 40x5 połączonych z uziomem otokowym złącza z główną szyną uziemiającą za pośrednictwem przepustów uziemiających APP-55 i wkładu uszczelniającego APW1-B prod. Aquapass. Uziemienie złącza należy wykonać zgodnie z indywidualnym projektem technicznym uwzględniając aktualnie obowiązujące przepisy oraz usytuowanie stacji w sieci SN.

Złącze kablowe posiada Certyfikat Zgodności z normą PN-EN 62271-1:2018-02, PN-EN IEC 62271-202:2023-03: wydany przez jednostkę certyfikującą J.S Hamilton Poland Sp. Z o. o. posiadającą akredytację Polskiego Centrum Akredytacji Certyfikat Zgodności NR JSHP/25/CZ/2023 wydanie 2.

4 Wyniki obliczeń.

5 Zestawienie materiałów

5.1 Elementy wyposażenia złącza:

Lp.	Nazwa	Ilość
1.	Obudowa betonowa ZKL-1,6	1 szt.
2.	Rozdzielnica SN typu 8DJH24 w układzie RRL	1 szt.
3.	Rama montażowa	1 szt.
4.	Absorber ceramiczny	1 kpl.
5.	Pochłaniacz energii	1 kpl.
6.	Drzwi dwuskrzydłowe	1 szt.
7.	Przepusty i uszczelnienia	1 kpl.

5.2 Elementy dodatkowe wyposażenie złącza:

Lp.	Nazwa	Ilość
1.	Głowice konektorowe kątowe CTS 630A	3 kpl.

6 Uwagi końcowe.

Całość prac wykonać zgodnie z przepisami i normami obowiązującymi w Energetyce.
Wszelkie uwagi o zachowaniu się złącza kierować na adres producenta.

Elektromontaż Lublin

20-447 Lublin

ul. Diamentowa 1

tel. (81) 728 62 00

fax. (81) 728 62 02

http://www.elektromontaz-lublin.pl, **e-mail:** sprzedaz@elektromontaz-lublin.pl

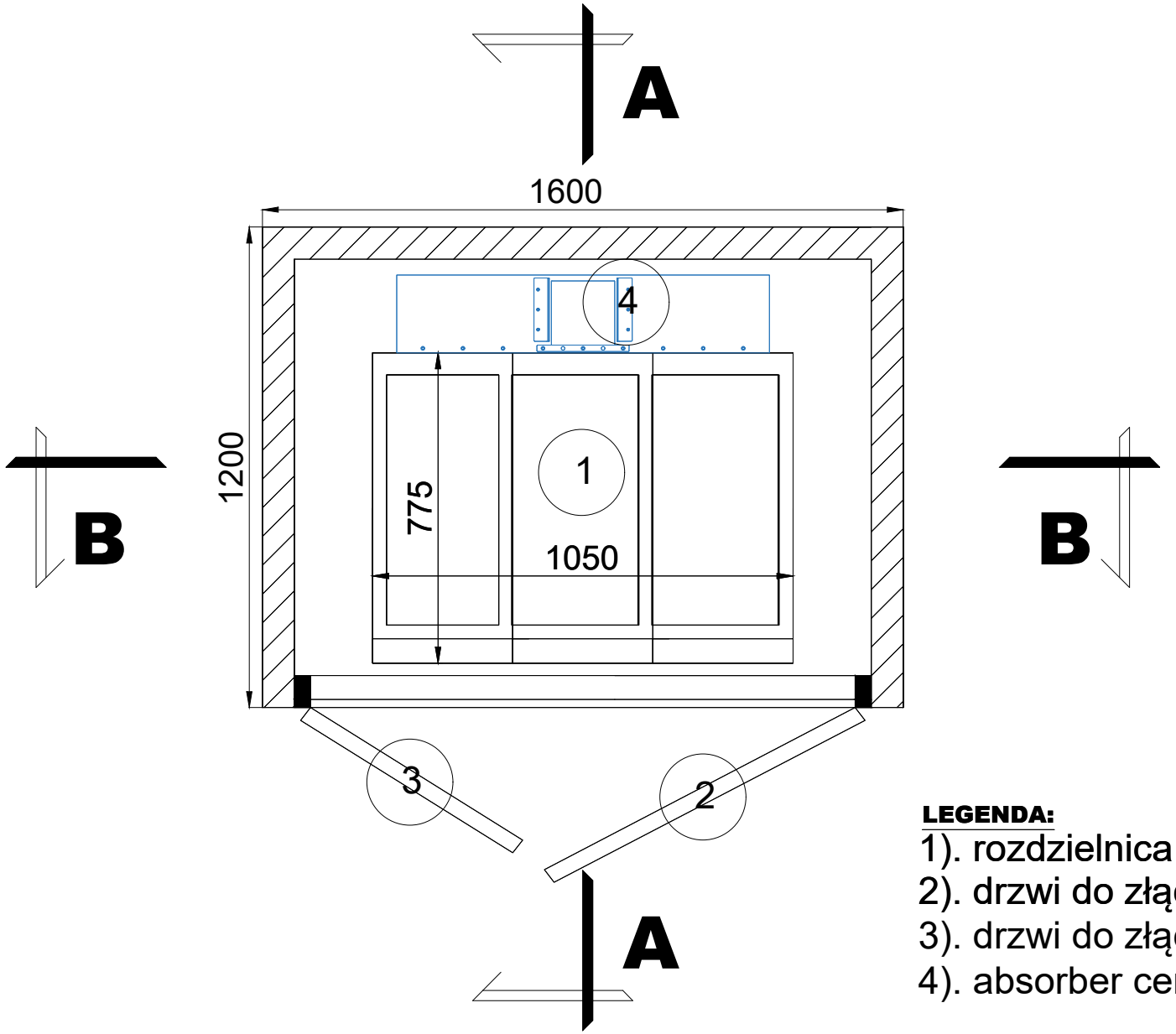

LEGENDA:

1). rozdzielnica SN 3-polowa ;
2). drzwi do złącza z żaluzją;
3). drzwi do złącza;
4). absorber ceramiczny;

Producent:		Imię i nazwisko:	Nr uprawnień:	Podpis:	Inwestor:	Tauron Dystrybucja S.A.	data:	2025.09
Elektromontaż Lublin Sp. z o.o.	Projektował:	mgr inż. J. Dejnek	1004/Lb/89		Obiekt:	...	skala:	1:
	Opracował:	mgr inż. K. Tatara	--		Numer oprac.:	**KT/ZKL-1,6/Tauron/zad.3/09/08**	format:	A4
20-447 Lublin, ul. Diamentowa 1	Zatwierdził:	---	--		Tytuł rysunku:	Widok z góry - rozmieszczenie urządzeń	arkusz:	1/1
	Adaptował:	---	--		Złącze kablowe typu ZKL-1,6. Konfiguracja ZKSN-6/24g-2X2,1X5		rys. nr	**01**

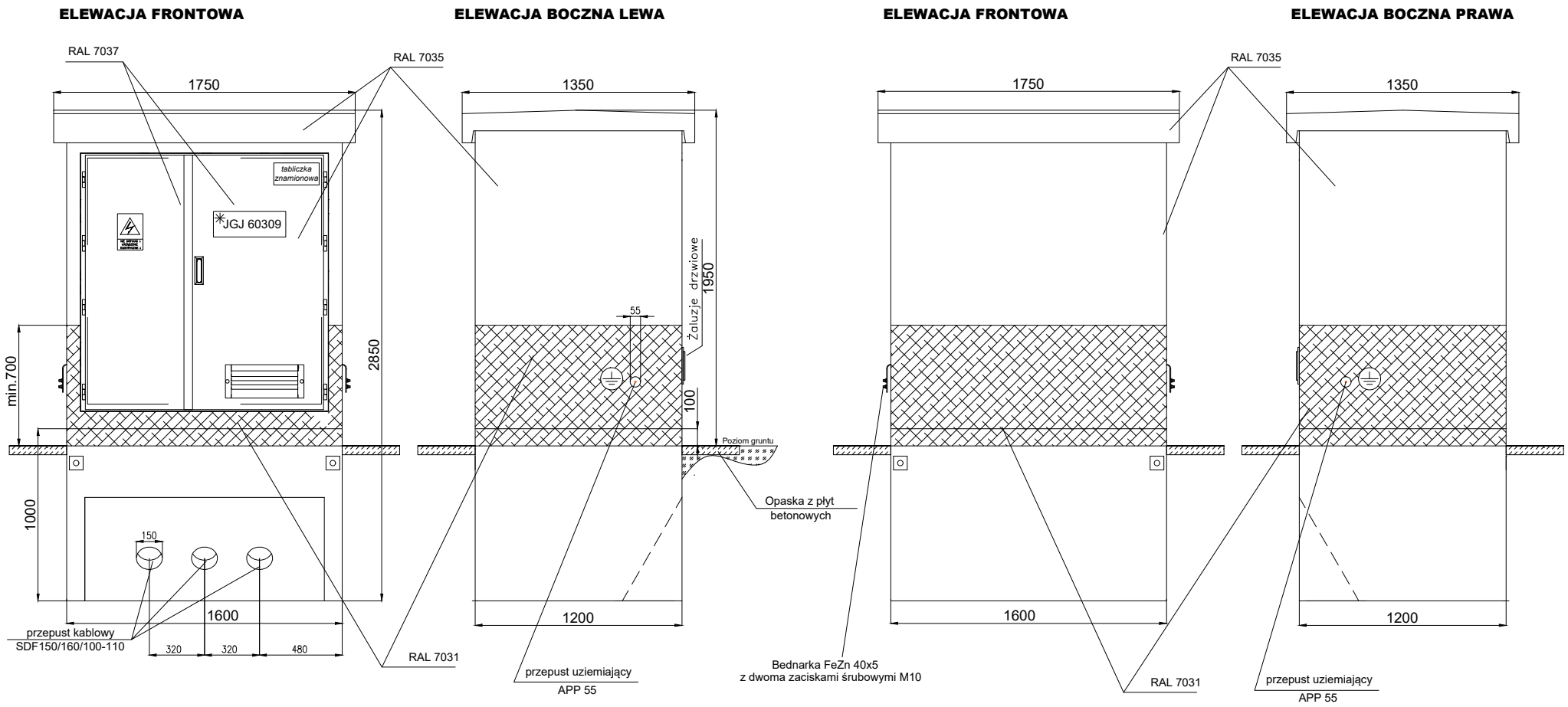

Producent:		Imię i nazwisko:	Nr uprawnień:	Podpis:	Inwestor: Tauron Dystrybucja S.A.	data: 2025.09
Elektromontaż Lublin Sp. z o.o.	Projektował:	mgr inż. J. Dejnek	1004/Lb/89		Obiekt: ...	skala: 1:
	Opracował:	mgr inż. K. Tatara	--		Numer oprac.: **KT/ZKL-1,6/Tauron/zad.3/09/08**	format: A4
20-447 Lublin, ul. Diamentowa 1	Zatwierdził:	---	--		Tytuł rysunku: Widok elewacji z każdej strony	arkusz: 1/1
	Adaptował:	---	--		Złącze kablowe typu ZKL-1,6. Konfiguracja ZKSN-6/24g-2X2,1X5	rys. nr **02**

Przepusty montowane na etapie wylewania obudowy betonowej

SDF150/160/100-110

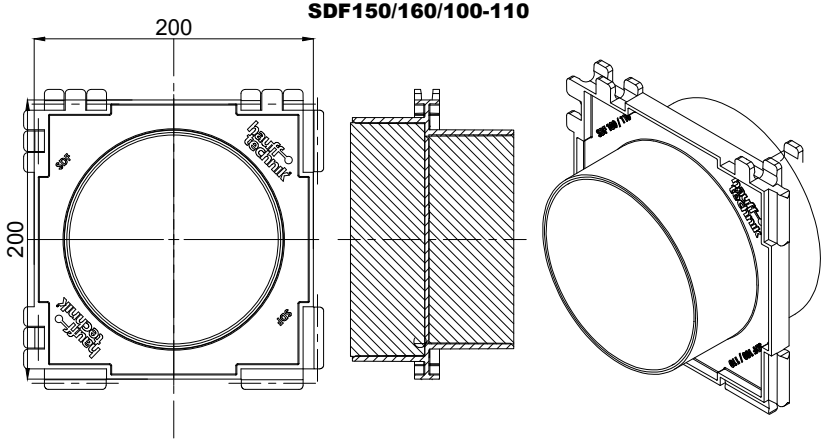

APP 55

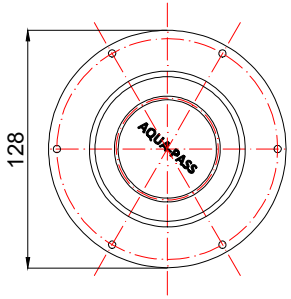

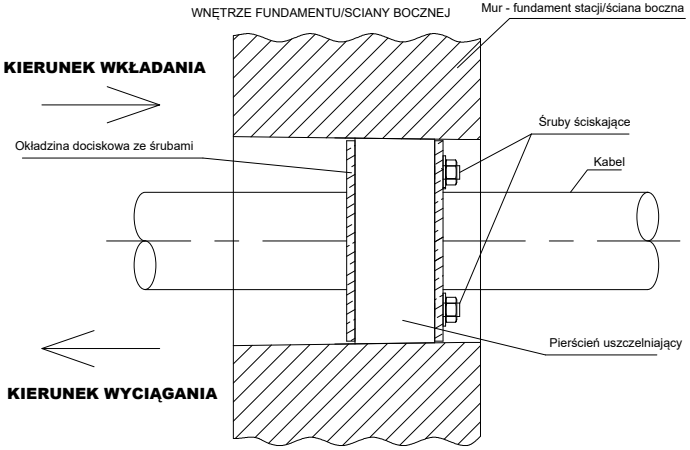

Wkłady uszczelniające montowane w przepuście

Systemowe uszczelnienie - strona SN
- Wkład uszczelniający HRD150 SG

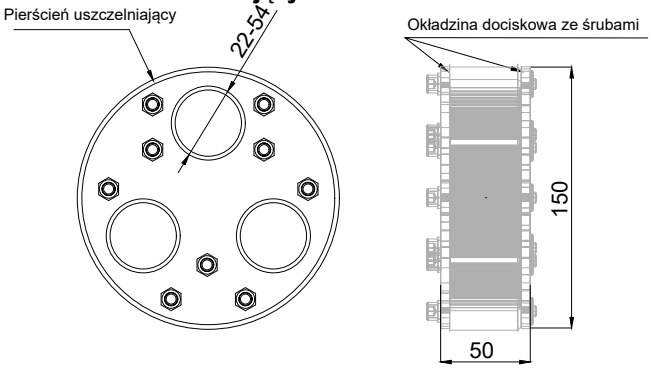

Systemowe uszczelnienie do uziemienia
Wkład uszczelniający APW1-B

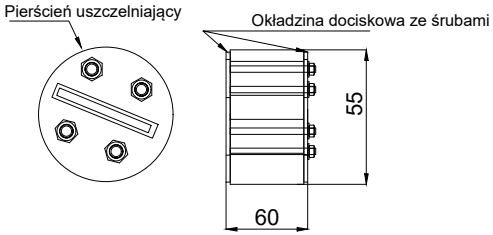

Sposób montażu:

1. Wybić przegrody w przepuście kablowym
2. Kable należy oczyścić w miejscu uszczelnienia i następnie nałożyć wkład uszczelniający.
3. Wkład uszczelniający z kablem wprowadzić pod kątem prostym do przepustu. Na wejściu i wyjściu z przepustu, kabel/kable powinny przebiegać równolegle do ścian wewnętrznych przepustu.
4. Uszczelnienie wkładu polega na naprzemiennym skręcaniu śrub dociskowych do momentu widocznego wyoblenia gumy wokół kabla i na obwodzie wkładu.

Producent:		Imię i nazwisko:	Nr uprawnień:	Podpis:	Inwestor:	Tauron Dystrybucja S.A.	data:	2025.09
Elektromontaż Lublin Sp. z o.o.	Projektował:	mgr inż. Z. Czopik	3/Lb/96		Obiekt:	...	skala:	1:
	Opracował:	mgr inż. K. Tatara	--		Numer oprac.:	**KT/ZKL-1,6/Tauron/zad.3/09/08**	format:	A4
	Zatwierdził:	---	--		Tytuł rysunku:	Uszczelnienie przepustów kablowych	arkusz:	1/1
20-447 Lublin, ul. Diamentowa 1	Adaptował:	---	--		Złącze kablowe typu ZKL-1,6. Konfiguracja ZKSN-6/24g-2X2,1X5		rys. nr	**03**

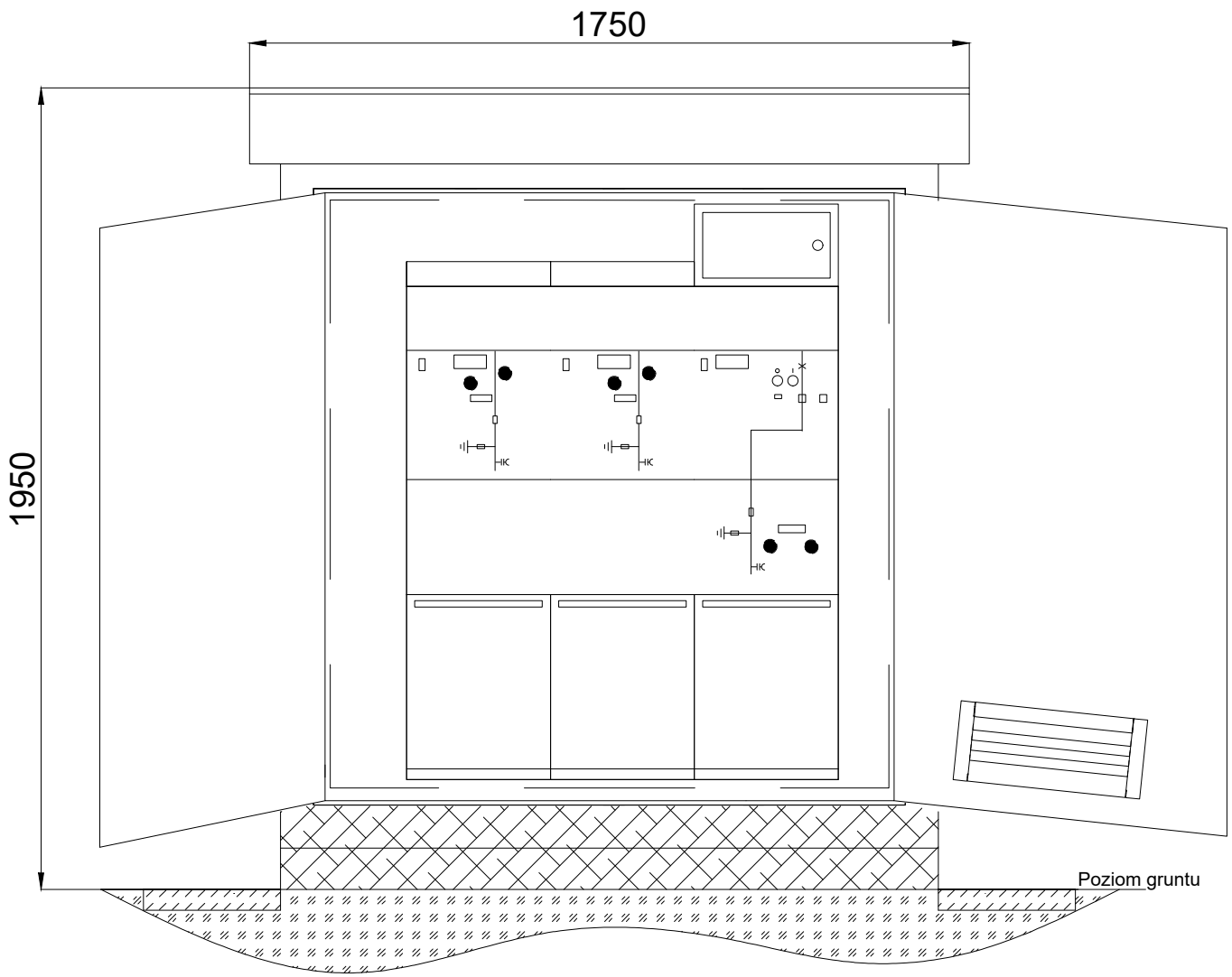

Producent:		Imię i nazwisko:	Nr uprawnień:	Podpis:	Inwestor: Tauron Dystrybucja S.A.	data: 2025.09
Elektromontaż Lublin Sp. z o.o.	Projektował:	mgr inż. J. Dejnek	1004/Lb/89		Obiekt: ...	skala: 1:
	Opracował:	mgr inż. K. Tatara	--		Numer oprac.: **KT/ZKL-1,6/Tauron/zad.3/09/08**	format: A4
20-447 Lublin, ul. Diamentowa 1	Zatwierdził:	---	--		Tytuł rysunku: Widok elewacji frontowej ZKSN przy otwartych drzwiach	arkusz: 1/1
	Adaptował:	---	--		Złącze kablowe typu ZKL-1,6. Konfiguracja ZKSN-6/24g-2X2,1X5	rys. nr **04**

PRZEKRÓJ A - A

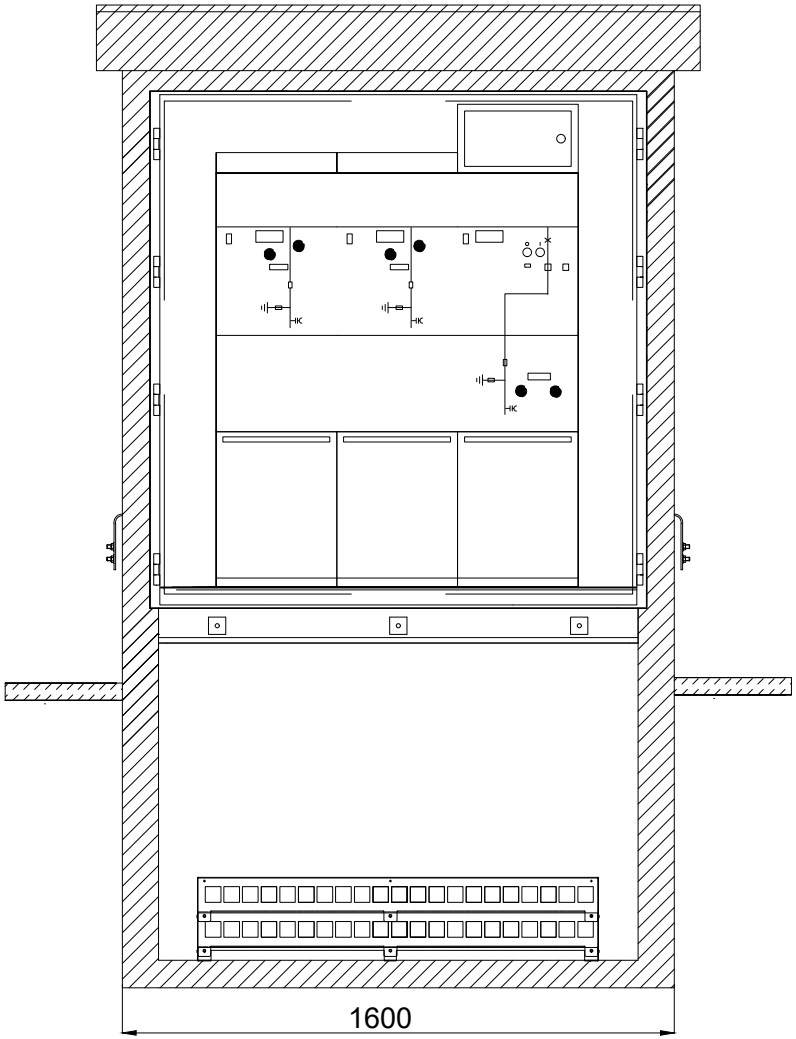

PRZEKRÓJ B - B

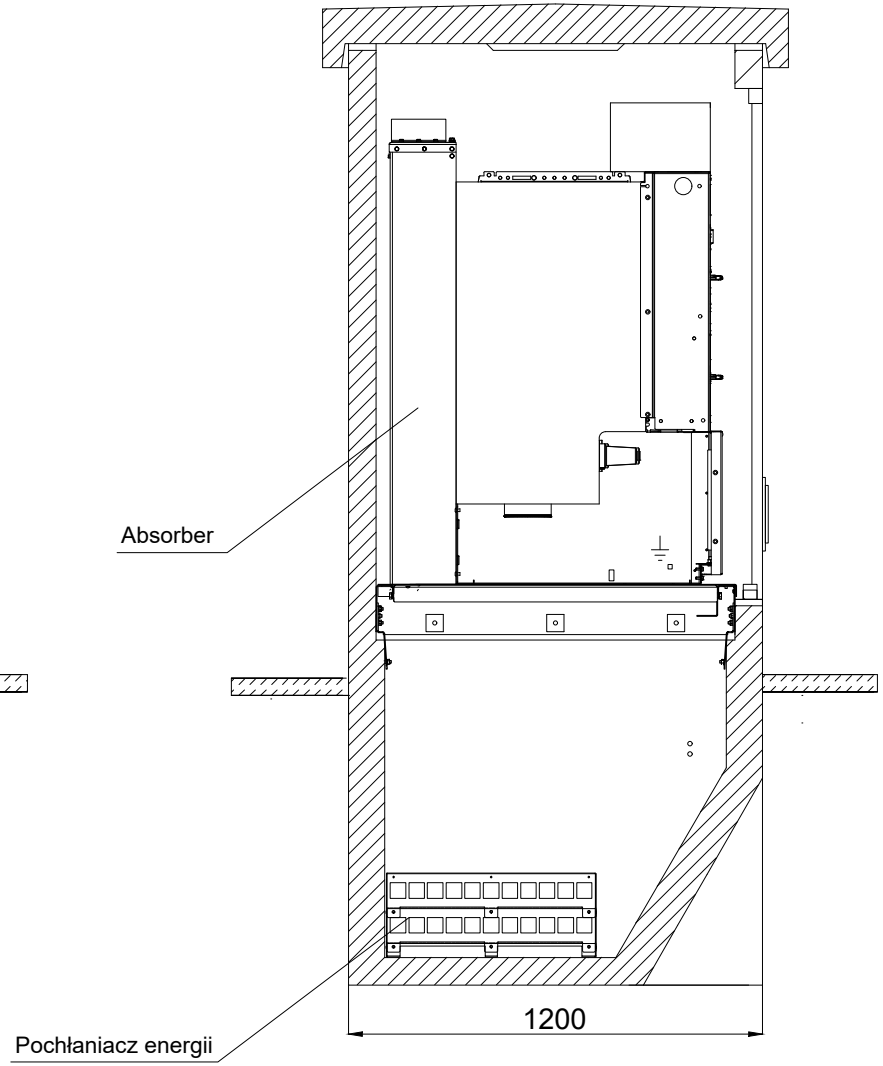

Producent:		Imię i nazwisko:	Nr uprawnień:	Podpis:	Inwestor: Tauron Dystrybucja S.A.	data: 2025.09
Elektromontaż Lublin Sp. z o.o.	Projektował:	mgr inż. J. Dejnek	1004/Lb/89		Obiekt: ...	skala: 1:
	Opracował:	mgr inż. K. Tatara	--		Numer oprac.: **KT/ZKL-1,6/Tauron/zad.3/09/08**	format: A4
20-447 Lublin, ul. Diamentowa 1	Zatwierdził:	---	--		Tytuł rysunku: przekrój A-A i B-B ZKSN	arkusz: 1/1
	Adaptował:	---	--		Złącze kablowe typu ZKL-1,6. Konfiguracja ZKSN-6/24g-2X2,1X5	rys. nr **05**

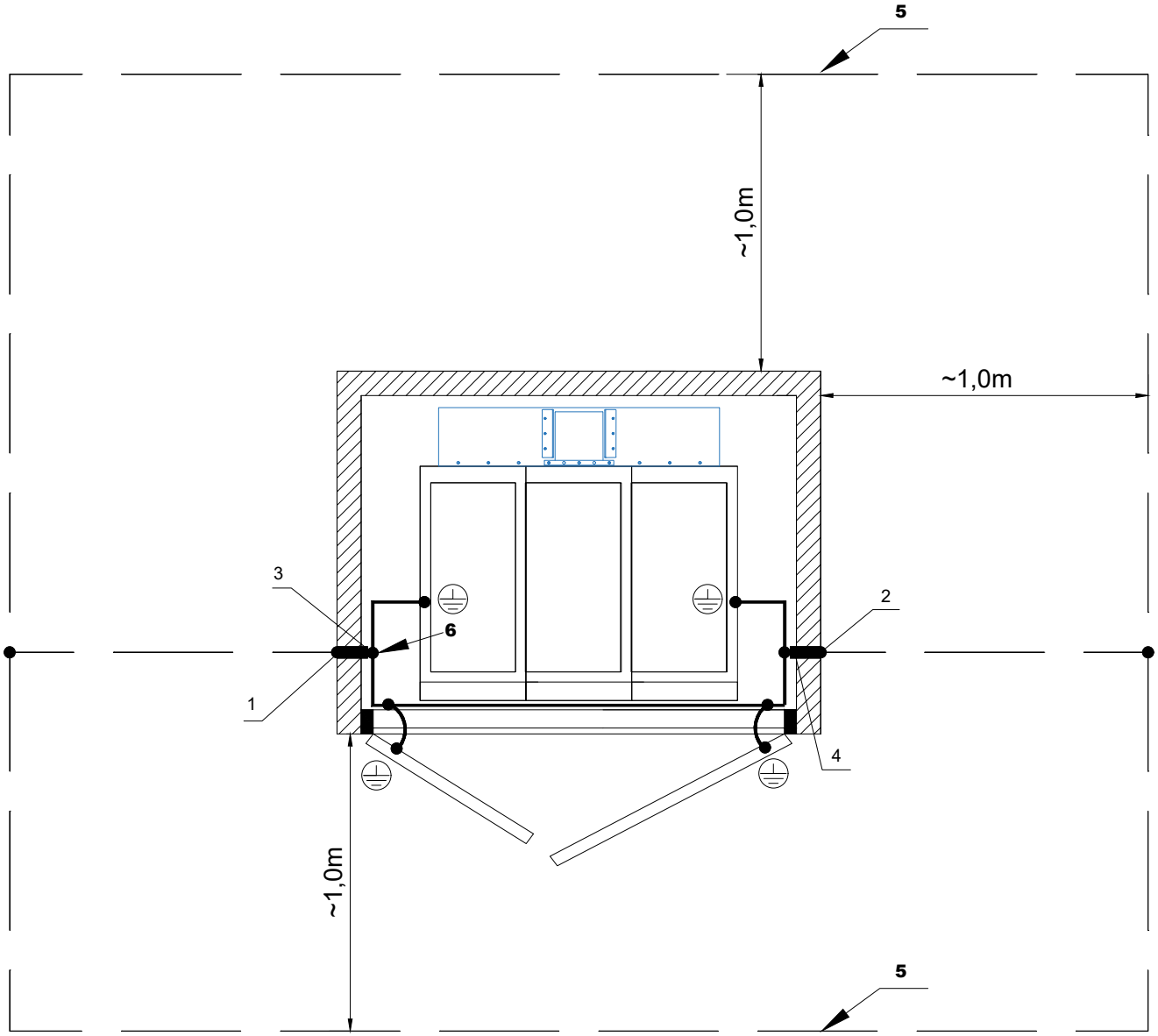

LEGENDA:

1).; 2). Przepust uziemiający typu APP55, wyprowadzenie bednarki Fe/Zn 40x5 mm;

3).; 4). wypusty dla uziemiaczy przenośnych

Fe/Zn 40x5 mm (na zewnątrz stacji)

Fe/Zn 40x5 mm (wewnątrz stacji)

W stacji do głównej magistrali podłączono:
- Rozdzielnicę SN w dwóch punktach - przewód LgY 50 mm2;
- Dach złącza - bednarką Fe/Zn 40x5 [mm];
- Ościeżnice w jednym punkcie - bednarką Fe/Zn 40x5 [mm];
- Drzwi w jednym punkcie - przewód LgY 25 mm2;
- Zbrojenie fundamentu w jednym punkcie - bednarką Fe/Zn 40x5 [mm];

Uwagi:

5. Bednarkę 40x5 mm uziemienia otokowego ułożyć na głebokości 0,8 m.
6. Bednarkę uziemiającą wewnatrz złącza oznaczyć:
   -uziemienia ochronnego-kolor żółto - zielony

Producent:		Imię i nazwisko:	Nr uprawnień:	Podpis:	Inwestor: Tauron Dystrybucja S.A.	data: 2025.09
Elektromontaż Lublin Sp. z o.o.	Projektował:	mgr inż. Z. Czopik	3/Lb/96		Obiekt: ...	skala: 1:
	Opracował:	mgr inż. K. Tatara	--		Numer oprac.: **KT/ZKL-1,6/Tauron/zad.3/09/08**	format: A4
20-447 Lublin, ul. Diamentowa 1	Zatwierdził:	---	--		Tytuł rysunku: Instalacja uziemiająca cz.1	arkusz: 1/1
	Adaptował:	---	--		Złącze kablowe typu ZKL-1,6. Konfiguracja ZKSN-6/24g-2X2,1X5	rys. nr **06**

Etap 2. WARIANT 1

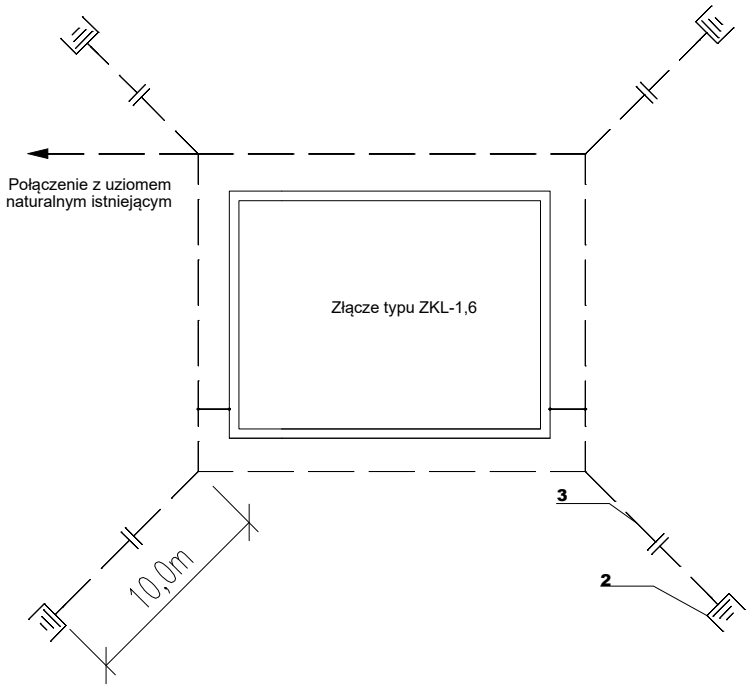

Ozn.	Wyszczególnienie	Jedn.	Etap 2
			Ilość
2	Pręt stalowy ocynkowany Ø16mm,długość 10m	szt.	4
3	Bednarka stalowa ocynkowana 40x5mm	m	40

Etap 2. WARIANT 2

Uziom promieniowy

Sposób usytuowania uziomu otokowego w wykopie kablowym

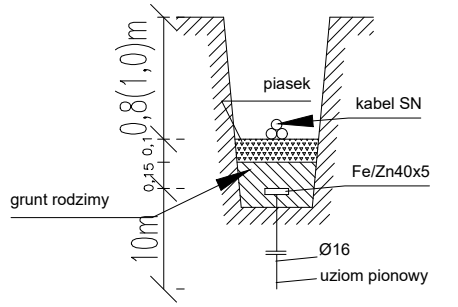

Sposób ułożenia instalacji uziemiającej wzdłuż trasy kabla

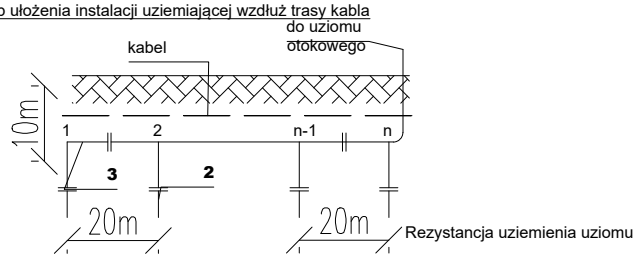

Producent:		Imię i nazwisko:	Nr uprawnień:	Podpis:	Inwestor: Tauron Dystrybucja S.A.	data: 2025.09
Elektromontaż Lublin Sp. z o.o.	Projektował:	mgr inż. Z. Czopik	3/Lb/96		Obiekt: ...	skala: 1:
	Opracował:	mgr inż. K. Tatara	--		Numer oprac.: **KT/ZKL-1,6/Tauron/zad.3/09/08**	format: A4
20-447 Lublin, ul. Diamentowa 1	Zatwierdził:	---	--		Tytuł rysunku: Instalacja uziemiająca cz.2	arkusz: 1/1
	Adaptował:	---	--		Złącze kablowe typu ZKL-1,6. Konfiguracja ZKSN-6/24g-2X2,1X5	rys. nr **07**

Posadowienie stacji w gruntach niewysadzinowych:

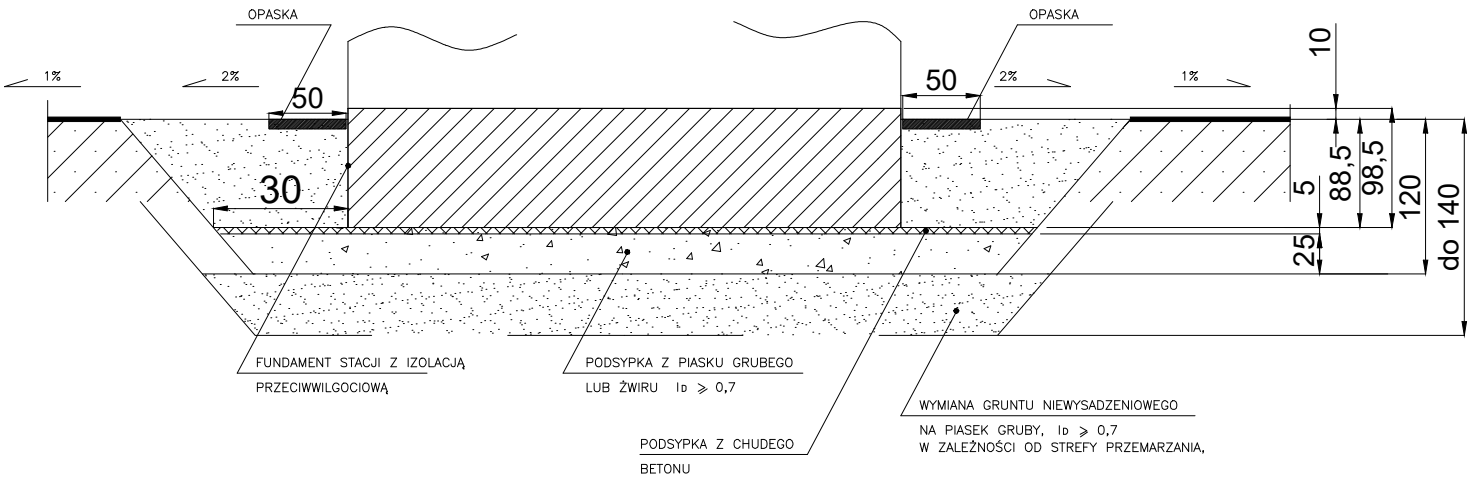

Posadowienie stacji w gruntach wysadzinowych:

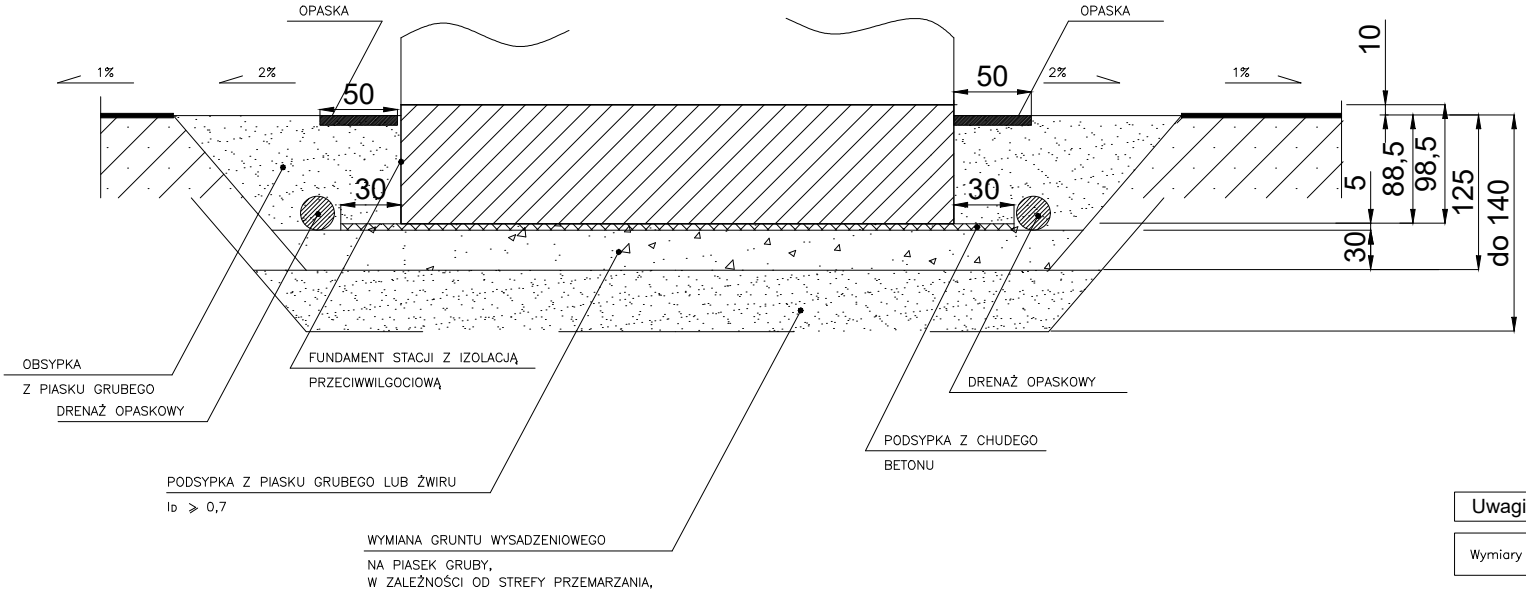

Uwagi:

Wymiary w centymetrach.

Producent:		Imię i nazwisko:	Nr uprawnień:	Podpis:	Inwestor: Tauron Dystrybucja S.A.	data: 2025.09
Elektromontaż Lublin Sp. z o.o.	Projektował:	mgr inż. J. Dejnek	1004/Lb/89		Obiekt: **...**	skala: 1:
	Opracował:	mgr inż. K. Tatara	--		Numer oprac.: **KT/ZKL-1,6/Tauron/zad.3/09/08**	format: A4
20-447 Lublin, ul. Diamentowa 1	Zatwierdził:	---	--		Tytuł rysunku: Posadowienie złącza na gruncie	arkusz: 1/1
	Adaptował:	---	--		Złącze kablowe typu ZKL-1,6. Konfiguracja ZKSN-6/24g-2X2,1X5	rys. nr **08**

Rozdzielnica SN typu 8DJH24 R–R–L prod. Siemens
L1, L2, L3 Un=6kV, Ur=24kV In=630A, 20kA

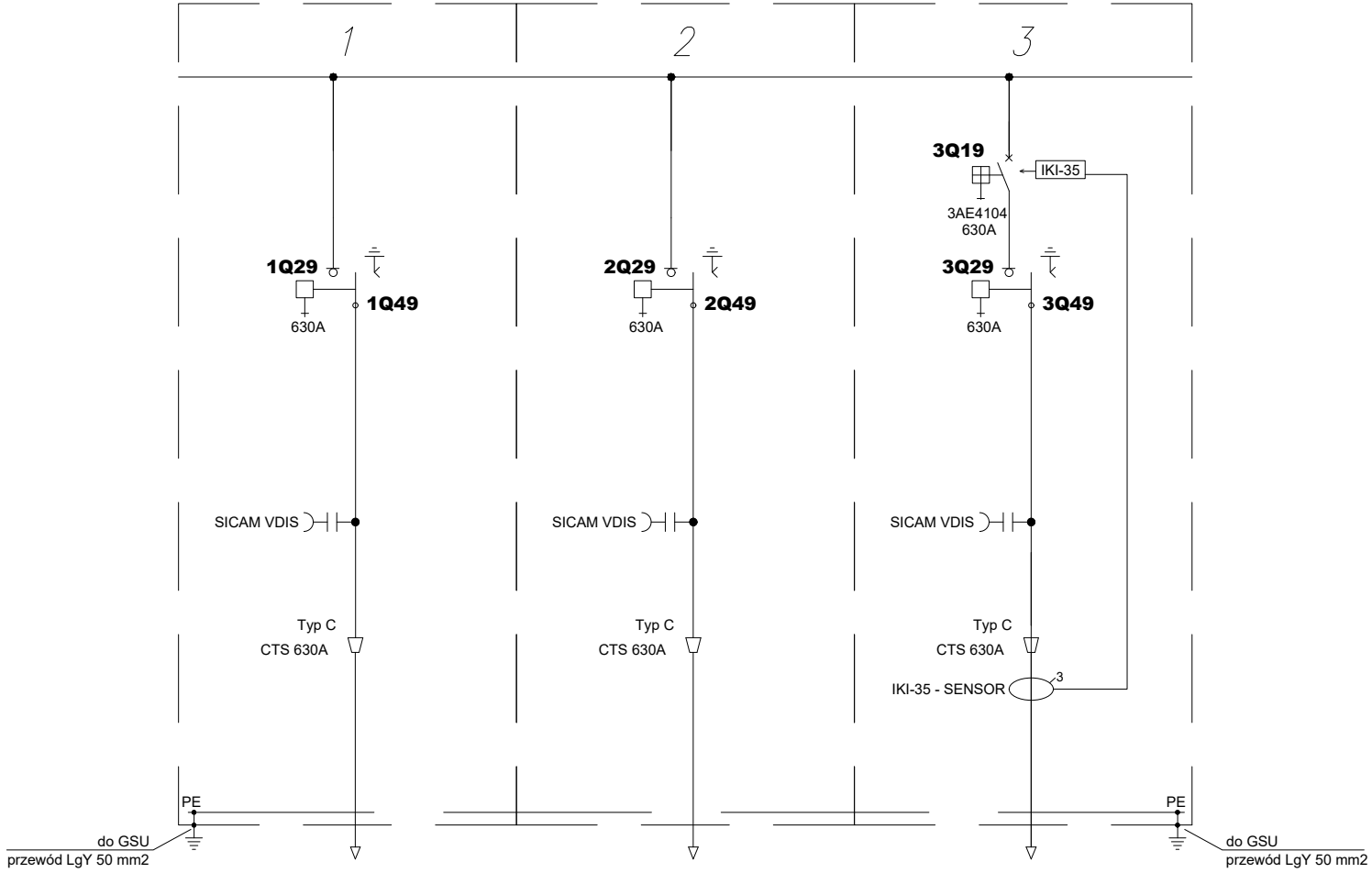

Producent: Elektromontaż Lublin Sp. z o.o. 20-447 Lublin, ul. Diamentowa 1		Imię i nazwisko:	Nr uprawnień:	Podpis:	Inwestor: Tauron Dystrybucja S.A.	data: 2025.09
	Projektował:	mgr inż. Z. Czopik	3/Lb/96		Obiekt: ...	skala: 1:
	Opracował:	mgr inż. K. Tatara	--		Numer oprac.: **KT/ZKL-1,6/Tauron/zad.3/09/08**	format: A4
	Zatwierdził:	---	--		Tytuł rysunku: Schemat ideowy rozdzielnicy SN	arkusz: 1/1
	Adaptował:	---	--		Złącze kablowe typu ZKL-1,6. Konfiguracja ZKSN-6/24g-2X2,1X5	rys. nr **09**

ROZDZIELNICA TYPU 8DJH24 PROD. SIEMENS

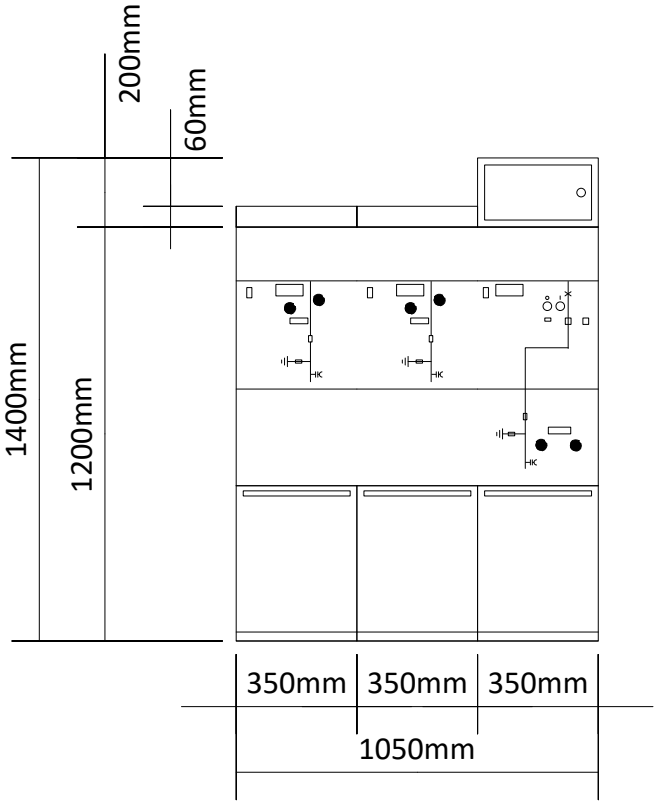

Producent:		Imię i nazwisko:	Nr uprawnień:	Podpis:	Inwestor: Tauron Dystrybucja S.A.	data: 2025.09
Elektromontaż Lublin Sp. z o.o.	Projektował:	mgr inż. Z. Czopik	3/Lb/96		Obiekt: **...**	skala: 1:
	Opracował:	mgr inż. K. Tatara	--		Numer oprac.: **KT/ZKL-1,6/Tauron/zad.3/09/08**	format: A4
20-447 Lublin, ul. Diamentowa 1	Zatwierdził:	---	--		Tytuł rysunku: Widok elewacji rozdzielnicy SN	arkusz: 1/1
	Adaptował:	---	--		Złącze kablowe typu ZKL-1,6. Konfiguracja ZKSN-6/24g-2X2,1X5	rys. nr **10**

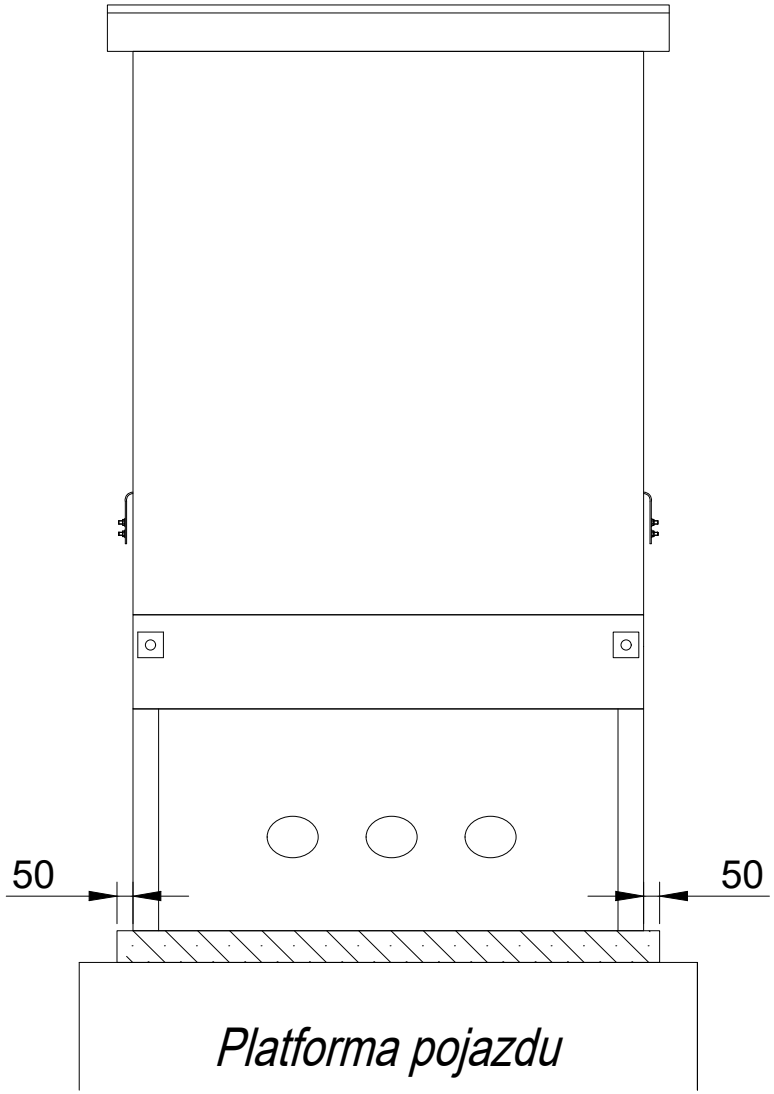

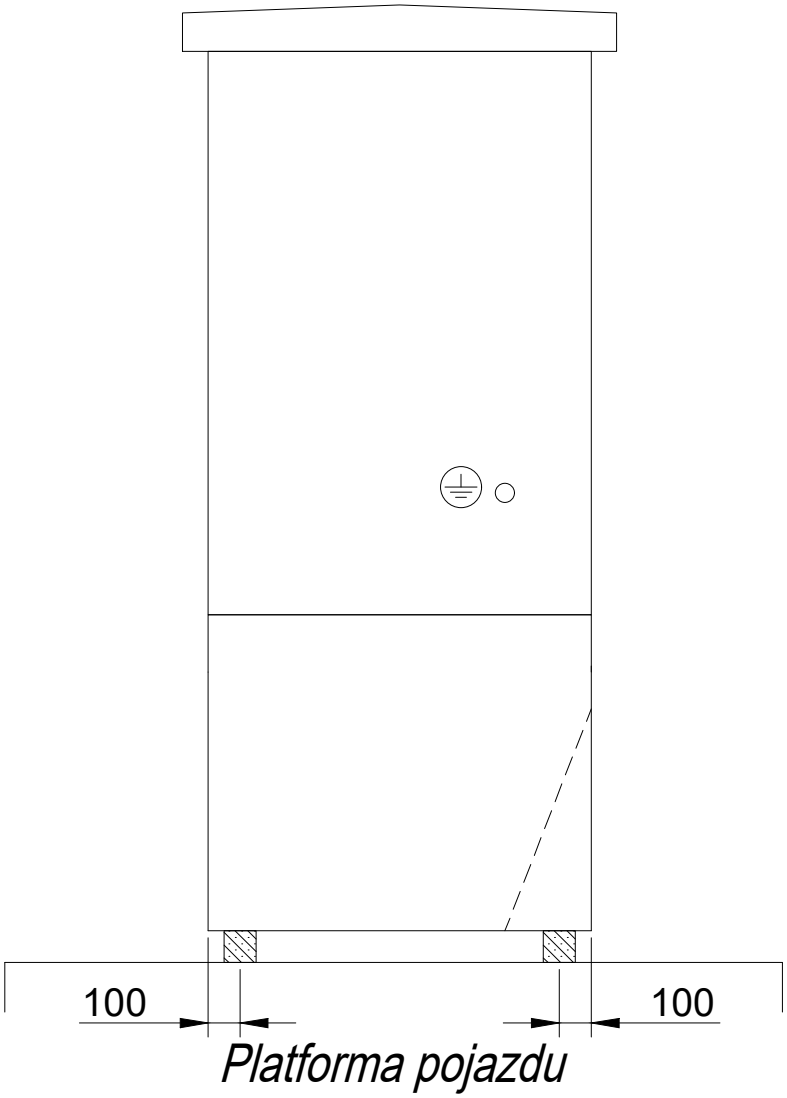

Producent:		Imię i nazwisko:	Nr uprawnień:	Podpis:	Inwestor: Tauron Dystrybucja S.A.	data: 2025.09
Elektromontaż Lublin Sp. z o.o.	Projektował:	mgr inż. Z. Czopik	3/Lb/96		Obiekt: ...	skala: 1:
	Opracował:	mgr inż. K. Tatara	--		Numer oprac.: **KT/ZKL-1,6/Tauron/zad.3/09/08**	format: A4
20-447 Lublin, ul. Diamentowa 1	Zatwierdził:	---	--		Tytuł rysunku: Transport złącza	arkusz: 1/1
	Adaptował:	---	--		Złącze kablowe typu ZKL-1,6. Konfiguracja ZKSN-6/24g-2X2,1X5	rys. nr **11**

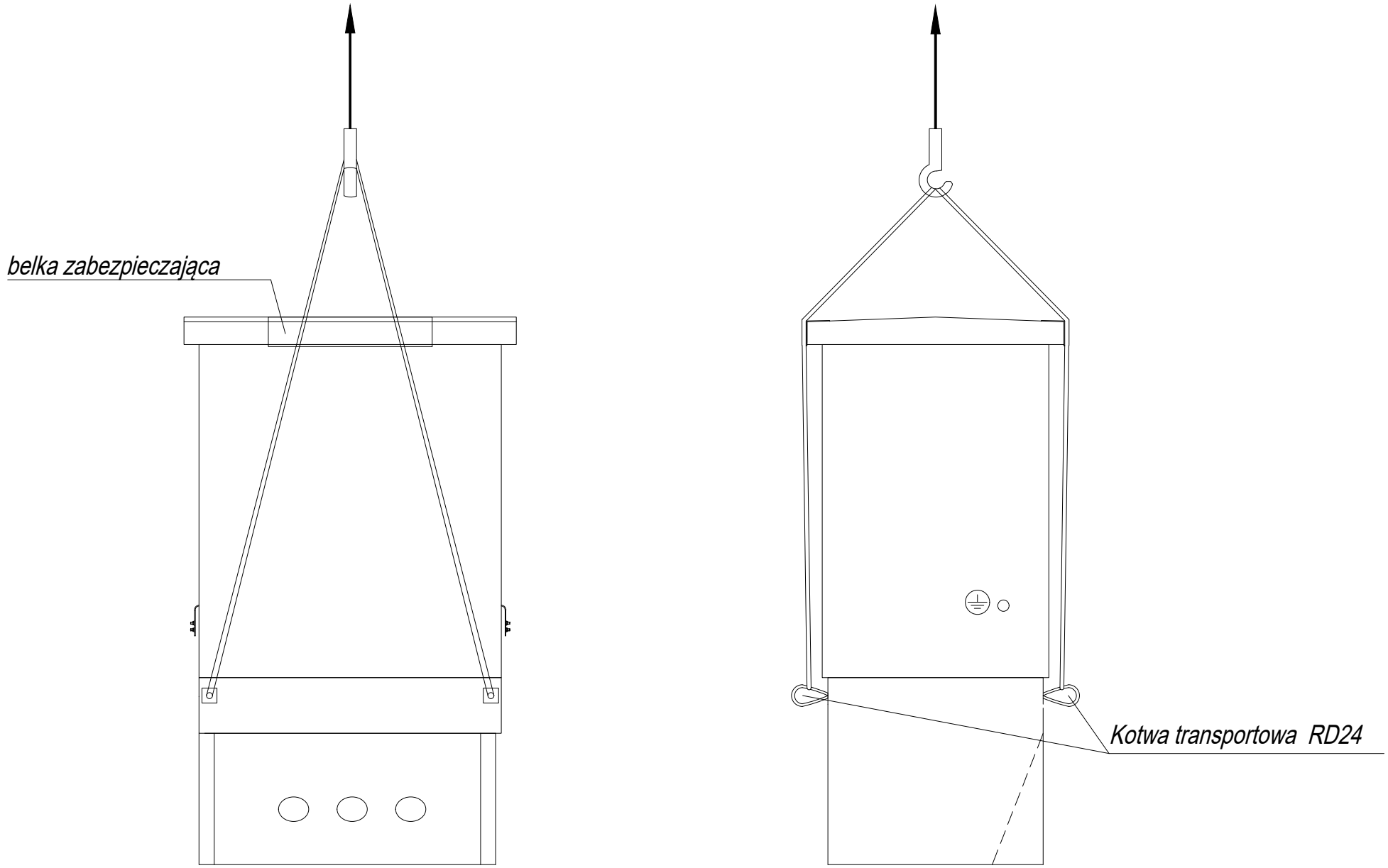

Producent:		Imię i nazwisko:	Nr uprawnień:	Podpis:	Inwestor: Tauron Dystrybucja S.A.	data: 2025.09
Elektromontaż Lublin Sp. z o.o.	Projektował:	mgr inż. Z. Czopik	3/Lb/96		Obiekt: ...	skala: 1:
	Opracował:	mgr inż. K. Tatara	--		Numer oprac.: **KT/ZKL-1,6/Tauron/zad.3/09/08**	format: A4
20-447 Lublin, ul. Diamentowa 1	Zatwierdził:	---	--		Tytuł rysunku: Podnoszenie złącza	arkusz: 1/1
	Adaptował:	---	--		Złącze kablowe typu ZKL-1,6. Konfiguracja ZKSN-6/24g-2X2,1X5	rys. nr **12**

ELCAD-Version 2022 SP1
Last used: 17.10.25

Archive: =L00 / A / / / 1

Translate file A: A_COC_DE
Translate file B: leer1
Translate file C: C_FB_EN.efr, 04-11-24
Translate file D: C_FB_DE

Project: C:/ELCAD/Projekte/612127-000010-0.pro
Symbol library 1: PTD60617
Symbol library 2: PTD_M2_CoC_E
Symbol library 3:
Symbol library 4:

CopyRight (C) Siemens AG 2025 All Rights Reserved

PART NUMBER:

Smart Infrastructure - Electrification & Automation

Electrotechnical documents

Manufacturing location:	Switchgear factory Frankfurt
Design tool:	NX Tools+
Tool number:	8DJH24-014914

Elektromontaz Lublin
3.01_Copy of 8DJH24 (RRL) _014679
8DJHblue24

=L00

				Date	17.10.2025	Elektromontaz Lublin	Siemens AG	8DJHblue24 SWITCHGEAR 24,0 kV		=LZ00	A	=L00	
				Drawn	SOLARI	3.01_Copy of 8DJH24 (RRL) _014679			4515830126			+L00	/1
				Appr.	MIRABAL	8DJHblue24			612127-000010	(3) W92210-P7807-U001			Sheet 1-
Revision	Modification	Date	Name	Norm		Orig./Prep.for/Prep.by		Cover sheet					1 Sh.

Designation			Manufacturer document number Customer document number	Sheet	Sheets	Date	Description	Prepared by
A	=L00 +L00	/1	(3) W92210-P7807-U001	1-	1	17.10.2025	8DJHblue24 SWITCHGEAR 24,0 kV Cover sheet	GBS AM PS ES EA1
A	=L00 +L00	A1	(3) W92210-P7807-L002	1+	2	17.10.2025	8DJHblue24 SWITCHGEAR 24,0 kV List of documents	GBS AM PS ES EA1
A	=L00 +L00	A2	(3) W92210-P7807-L002	2-	2	17.10.2025	8DJHblue24 SWITCHGEAR 24,0 kV List of documents	GBS AM PS ES EA1
B	=L00 +L00	B1	(3) W92210-P7807-S003	1-	1	17.10.2025	8DJHblue24 SWITCHGEAR 24,0 kV Overview diagram	GBS AM PS ES EA1
D	=L00 +L00	B1	(3) W92210-P7807-V004	1-	1	17.10.2025	8DJHblue24 SWITCHGEAR 24,0 kV Arrangement drawing	GBS AM PS ES EA1
H	=L00 +L00	B1	(3) W92210-P7807-P006	1-	1	17.10.2025	8DJHblue24 SWITCHGEAR 24,0 kV Arrangement drawing	GBS AM PS ES EA1
S	=L01 +L01	B1	(3) W92210-P7807-S016	1-	1	17.10.2025	8DJHblue24 SWITCHGEAR 24,0 kV RING-MAIN FEEDER (350 mm) Circuit diagram	GBS AM PS ES EA1
S	=L01 +L01	M1	(3) W92210-P7807-S015	1-	1	17.10.2025	8DJHblue24 SWITCHGEAR 24,0 kV RING-MAIN FEEDER (350 mm) Circuit diagram	GBS AM PS ES EA1
S	=L01 +L01	S1	(3) W92210-P7807-S015	1-	1	17.10.2025	8DJHblue24 SWITCHGEAR 24,0 kV RING-MAIN FEEDER (350 mm) Circuit diagram	GBS AM PS ES EA1
S	=L01 +L01	Z1	(3) W92210-P7807-S015	1+	2	17.10.2025	8DJHblue24 SWITCHGEAR 24,0 kV RING-MAIN FEEDER (350 mm) Circuit diagram	GBS AM PS ES EA1
S	=L01 +L01	Z2	(3) W92210-P7807-S015	2-	2	17.10.2025	8DJHblue24 SWITCHGEAR 24,0 kV RING-MAIN FEEDER (350 mm) Circuit diagram	GBS AM PS ES EA1
V	=L01 +.N	/1	(3) W92210-P7807-S018	1-	1	17.10.2025	8DJHblue24 SWITCHGEAR 24,0 kV RING-MAIN FEEDER (350 mm) +.N-XQ1 Connection table	GBS AM PS ES EA1
S	=L02 +L02	B1	(3) W92210-P7807-S026	1-	1	17.10.2025	8DJHblue24 SWITCHGEAR 24,0 kV RING-MAIN FEEDER (350 mm) Circuit diagram	GBS AM PS ES EA1
S	=L02 +L02	S1	(3) W92210-P7807-S025	1-	1	17.10.2025	8DJHblue24 SWITCHGEAR 24,0 kV RING-MAIN FEEDER (350 mm) Circuit diagram	GBS AM PS ES EA1

ELCAD-Version 2022 SP1
Last used: 17.10.25 FBINH2
Archive: =L00 / A / A / 1

Translate file A: A_COC_DE
Translate file B: leer1
Translate file C: C_FB_EN.etr, 04-11-24
Translate file D: leer2

Project: C:/ELCAD/Projekte/612127-000010-0.pro
Symbol library 1: PTD60617
Symbol library 2: PTD_M2_CoC_E
Symbol library 3:
Symbol library 4:

CopyRight (C) Siemens AG 2025 All Rights Reserved

PART NUMBER:

				Date	17.10.2025	Elektromontaz Lublin	Siemens AG	8DJHblue24 SWITCHGEAR 24,0 kV		=LZ00	A	=L00	
				Drawn	SOLARI	3.01_Copy of 8DJH24 (RRL) _014679			4515830126			+L00	A1
				Appr.	MIRABAL	8DJHblue24			612127-000010	(3) W92210-P7807-L002			Sheet 1+
Revision	Modification	Date	Name	Norm		Orig./Prep.for/Prep.by		List of documents					2 Sh.

Designation			Manufacturer document number Customer document number	Sheet	Sheets	Date	Description	Prepared by
S	=L02 +L02	Z1	(3) W92210-P7807-S025	1+	2	17.10.2025	8DJHblue24 SWITCHGEAR 24,0 kV RING-MAIN FEEDER (350 mm) Circuit diagram	GBS AM PS ES EA1
S	=L02 +L02	Z2	(3) W92210-P7807-S025	2-	2	17.10.2025	8DJHblue24 SWITCHGEAR 24,0 kV RING-MAIN FEEDER (350 mm) Circuit diagram	GBS AM PS ES EA1
S	=L03 +L03	B1	(3) W92210-P7807-S036	1-	1	17.10.2025	8DJHblue24 SWITCHGEAR 24,0 kV CB1-FEEDER (350 mm) Circuit diagram	GBS AM PS ES EA1
S	=L03 +L03	M1	(3) W92210-P7807-S035	1+	2	17.10.2025	8DJHblue24 SWITCHGEAR 24,0 kV CB1-FEEDER (350 mm) Circuit diagram	GBS AM PS ES EA1
S	=L03 +L03	M2	(3) W92210-P7807-S035	2-	2	17.10.2025	8DJHblue24 SWITCHGEAR 24,0 kV CB1-FEEDER (350 mm) Circuit diagram	GBS AM PS ES EA1
S	=L03 +L03	S1	(3) W92210-P7807-S035	1-	1	17.10.2025	8DJHblue24 SWITCHGEAR 24,0 kV CB1-FEEDER (350 mm) Circuit diagram	GBS AM PS ES EA1
S	=L03 +L03	Z1	(3) W92210-P7807-S035	1+	4	17.10.2025	8DJHblue24 SWITCHGEAR 24,0 kV CB1-FEEDER (350 mm) Circuit diagram	GBS AM PS ES EA1
S	=L03 +L03	Z2	(3) W92210-P7807-S035	2+	4	17.10.2025	8DJHblue24 SWITCHGEAR 24,0 kV CB1-FEEDER (350 mm) Circuit diagram	GBS AM PS ES EA1
S	=L03 +L03	Z3	(3) W92210-P7807-S035	3+	4	17.10.2025	8DJHblue24 SWITCHGEAR 24,0 kV CB1-FEEDER (350 mm) Circuit diagram	GBS AM PS ES EA1
S	=L03 +L03	Z4	(3) W92210-P7807-S035	4-	4	17.10.2025	8DJHblue24 SWITCHGEAR 24,0 kV CB1-FEEDER (350 mm) Circuit diagram	GBS AM PS ES EA1
V	=L03 +.B	/1	(3) W92210-P7807-S038	1+	2	17.10.2025	8DJHblue24 SWITCHGEAR 24,0 kV CB1-FEEDER (350 mm) +.B-XQ0 Connection table	GBS AM PS ES EA1
V	=L03 +.B	/2	(3) W92210-P7807-S038	2-	2	17.10.2025	8DJHblue24 SWITCHGEAR 24,0 kV CB1-FEEDER (350 mm) +.B-XQ1 Connection table	GBS AM PS ES EA1

ELCAD-Version 2022 SP1
Last used: 17.10.25 FBINH2
Archive: =L00 / A / A / 2

Translate file A: A_COC_DE
Translate file B: leer1
Translate file C: C_FB_EN.etr, 04-11-24
Translate file D: leer2

Project: C:/ELCAD/Projekte/612127-000010-0.pro
Symbol library 1: PTD60617
Symbol library 2: PTD_M2_CoC_E
Symbol library 3:
Symbol library 4:

CopyRight (C) Siemens AG 2025 All Rights Reserved

PART NUMBER:

				Date	17.10.2025	Elektromontaz Lublin
				Drawn	SOLARI	3.01_Copy of 8DJH24 (RRL) _014679
				Appr.	MIRABAL	8DJHblue24
Revision	Modification	Date	Name	Norm		Orig./Prep.for/Prep.by

Siemens AG

8DJHblue24 SWITCHGEAR 24,0 kV

List of documents

4515830126	=LZ00	A	=L00	
			+L00	A2
612127-000010	(3) W92210-P7807-L002			Sheet 2- 2 Sh.

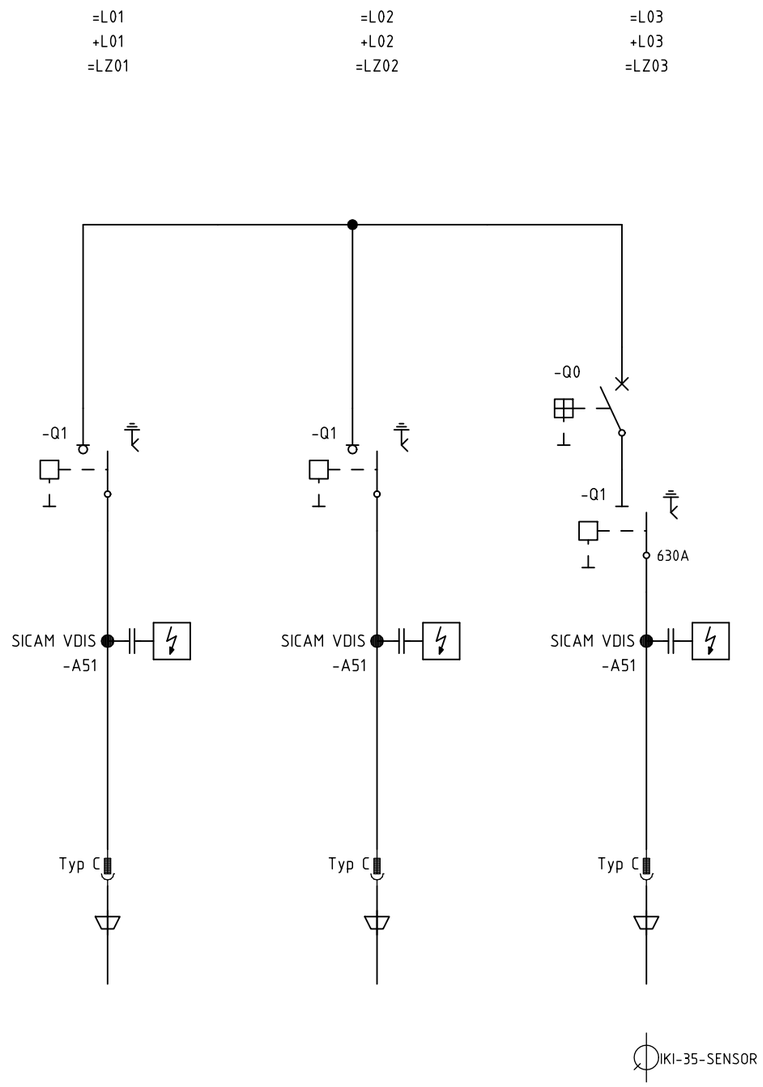

System / rated frequency	Operating voltage	Rated voltage	Rated short-time withst. curr.	Rated normal current
3-50 Hz	6,0 kV	24,0 kV	20,0 kA (1 s)	630 A

ELCAD-Version 2022 SP1
Last used: 17.10.25 FBSTP2

Archive: =L00 / B / B / 1

Translate file A: A_COC_DE
Translate file B: leer1
Translate file C: C_FB_EN.etr, 04-11-24
Translate file D: C_FB_DE

Project: C:/ELCAD/Projekte/612127-000010-0.pro
Symbol library 1: PTD60617
Symbol library 2: PTD_M2_CoC_E
Symbol library 3:
Symbol library 4:

CopyRight (C) Siemens AG 2025 All Rights Reserved

PART NUMBER:

				Date	17.10.2025	Elektromontaz Lublin	Siemens AG	8DJHblue24 SWITCHGEAR 24,0 kV		=LZ00	B	=L00	
				Drawn	SOLARI	3.01_Copy of 8DJH24 (RRL) _014679			4515830126			+L00	B1
				Appr.	MIRABAL	8DJHblue24			612127-000010	(3) W92210-P7807-S003			Sheet 1-
Revision	Modification	Date	Name	Norm		Orig./Prep.for/Prep.by		Overview diagram					1 Sh.

FRONT VIEW

=J01	=J02	=J03
+J01	+J02	+J03
=JZ01	=JZ02	=JZ03

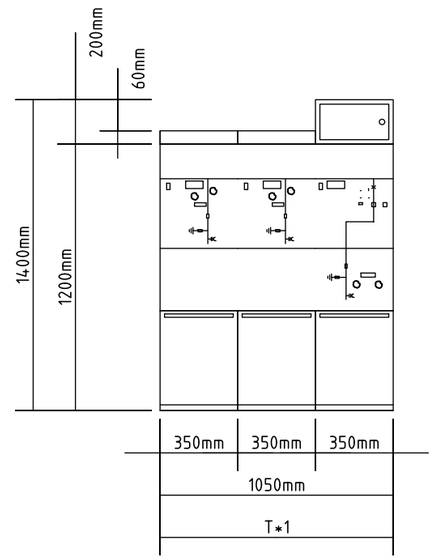

DIE FRONT- UND SEITENANSICHTEN
HABEN SYMBOLISCHEN CHARAKTER UND
ZEIGEN NICHT DETAILLIERT DEN
JEWEILIGEN LIEFERUMFANG

THE LOCATION AND DETAIL DIAGRAMS
DO HAVE SYMBOLIC CHARACTER AND
DO NOT SHOW THE ACTUAL SCOPE OF
SUPPLY

ELCAD-Version 2022 SP1
Last used: 17.10.25
FBSTP2

Archive: =L00 / D / B / 1

Translate file A: A_COC_DE
Translate file B: leer1
Translate file C: C_FB_EN.etr, 04-11-24
Translate file D: C_FB_DE

Project: C:/ELCAD/Projekte/612127-000010-0.pro
Symbol library 1: PTD60617
Symbol library 2: PTD_M2_CoC_E
Symbol library 3:
Symbol library 4:

CopyRight (C) Siemens AG 2025 All Rights Reserved

PART NUMBER:

				Date	17.10.2025	Elektromontaz Lublin	Siemens AG	8DJHblue24 SWITCHGEAR 24,0 kV		=LZ00	D	=L00	
				Drawn	SOLARI	3.01_Copy of 8DJH24 (RRL) _014679			4515830126			+L00	B1
				Appr.	MIRABAL	8DJHblue24			612127-000010	(3) W92210-P7807-V004			Sheet 1-
Revision	Modification	Date	Name	Norm		Orig./Prep.for/Prep.by		Arrangement drawing					1 Sh.

PLAN VIEW

=J01	=J02	=J03
+J01	+J02	+J03
=JZ01	=JZ02	=JZ03

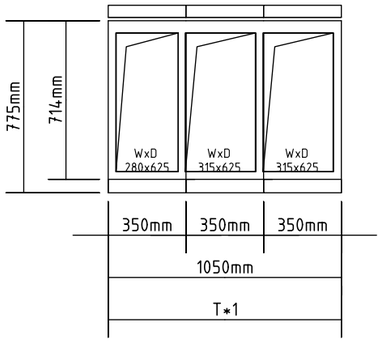

DIE FRONT- UND SEITENANSICHTEN
HABEN SYMBOLISCHEN CHARAKTER UND
ZEIGEN NICHT DETAILLIERT DEN
JEWEILIGEN LIEFERUMFANG

THE LOCATION AND DETAIL DIAGRAMS
DO HAVE SYMBOLIC CHARACTER AND
DO NOT SHOW THE ACTUAL SCOPE OF
SUPPLY

ELCAD-Version 2022 SP1
Last used: 17.10.25
FBSTP2

Archive: =L00 / H / B / 1

Translate file A: A_COC_DE
Translate file B: leer1
Translate file C: C_FB_EN.etr, 04-11-24
Translate file D: C_FB_DE

Project: C:/ELCAD/Projekte/612127-000010-0.pro
Symbol library 1: PTD60617
Symbol library 2: PTD_M2_CoC_E
Symbol library 3:
Symbol library 4:

CopyRight (C) Siemens AG 2025 All Rights Reserved

PART NUMBER:

				Date	17.10.2025	Elektromontaz Lublin	Siemens AG	8DJHblue24 SWITCHGEAR 24,0 kV					
				Drawn	SOLARI	3.01_Copy of 8DJH24 (RRL) _014679			4515830126	=LZ00	H	=L00	
				Appr.	MIRABAL	8DJHblue24						+L00	B1
Revision	Modification	Date	Name	Norm		Orig./Prep.for/Prep.by		Arrangement drawing	612127-000010	(3) W92210-P7807-P006			Sheet 1- 1 Sh.

CopyRight (C) Siemens AG 2025 All Rights Reserved

PART NUMBER:

Project: C:/ELCAD/Projekte/612127-000010-0.pro
Symbol library 1: PTD60617
Symbol library 2: PTD_M2_CoC_E
Symbol library 3:
Symbol library 4:

Translate file A: A_COC_DE
Translate file B: leer1
Translate file C: C_FB_EN.efr, 04-11-24
Translate file D: leer2

ELCAD-Version 2022 SP1
Last used: 17.10.25
FBSTP2

Archive: =L01 / S / B / 1

=L01
+L01

=LZ01

3~50 Hz 6,0 kV 20,0 kA (1 s)

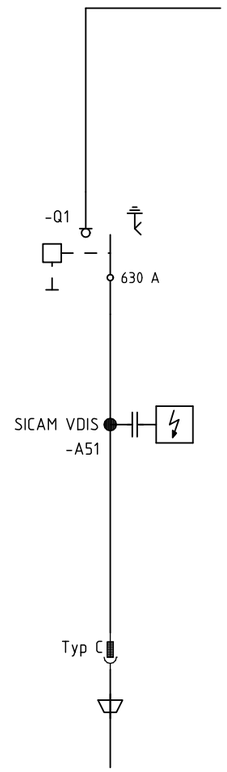

RING-MAIN FEEDER (350 mm)

				Date	17.10.2025	Elektromontaz Lublin	Siemens AG	8DJHblue24 SWITCHGEAR 24,0 kV					
				Drawn	SOLARI	3.01_Copy of 8DJH24 (RRL) _014679		RING-MAIN FEEDER (350 mm)	4515830126	=LZ01	S	=L01	
				Appr.	MIRABAL	8DJHblue24						+L01	B1
Revision	Modification	Date	Name	Norm		Orig./Prep.for/Prep.by		Circuit diagram	612127-000010	(3) W92210-P7807-S016			Sheet 1-1 Sh.

CopyRight (C) Siemens AG 2025 All Rights Reserved

PART NUMBER:

Project: C:/ELCAD/Projekte/612127-000010-0.pro
Symbol library 1: PTD60617
Symbol library 2: PTD_M2_CoC_E
Symbol library 3:
Symbol library 4:

Translate file A: A_COC_DE
Translate file B: leer1
Translate file C: C_FB_EN.etr, 04-11-24
Translate file D: C_FB_DE

ELCAD-Version 2022 SP1
Last used: 17.10.25 FBSTP2

Archive: =L01 / S / M / 1

LV COMP.

GAS PRESSURE
TOO LOW

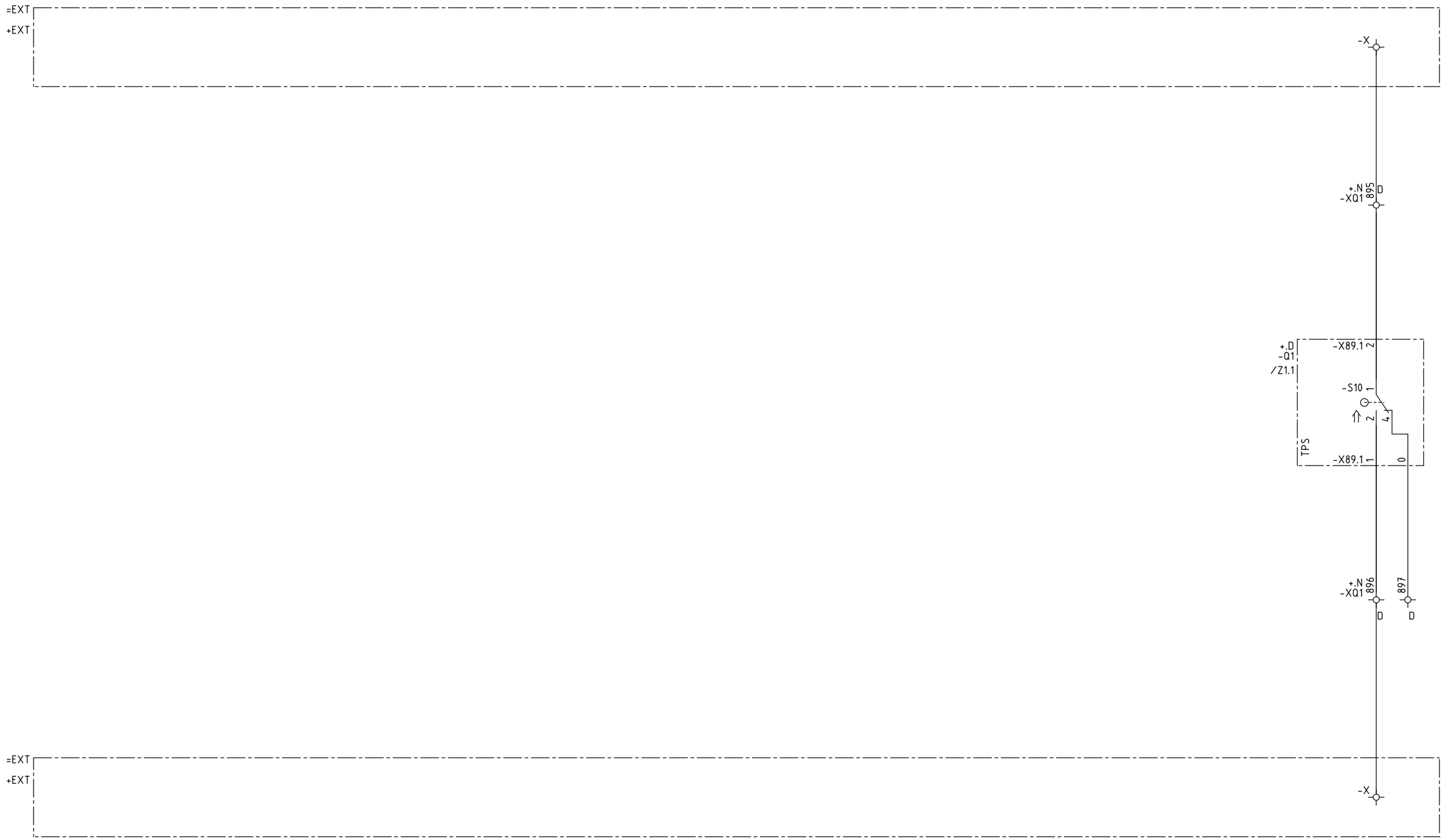

ALL UNIDENTIFIED WIRES H07V-K 1,5 BK

				Date	17.10.2025	Elektromontaz Lublin	Siemens AG	8DJHblue24 SWITCHGEAR 24,0 kV					
				Drawn	SOLARI	3.01_Copy of 8DJH24 (RRL) _014679		RING-MAIN FEEDER (350 mm)	4515830126	=LZ01	S	=L01	
				Appr.	MIRABAL	8DJHblue24						+L01	M1
Revision	Modification	Date	Name	Norm		Orig./Prep.for/Prep.by		Circuit diagram	612127-000010	(3) W92210-P7807-S015			Sheet 1- 1 Sh.

CAPACITIVE INDICATION

HV COMP.

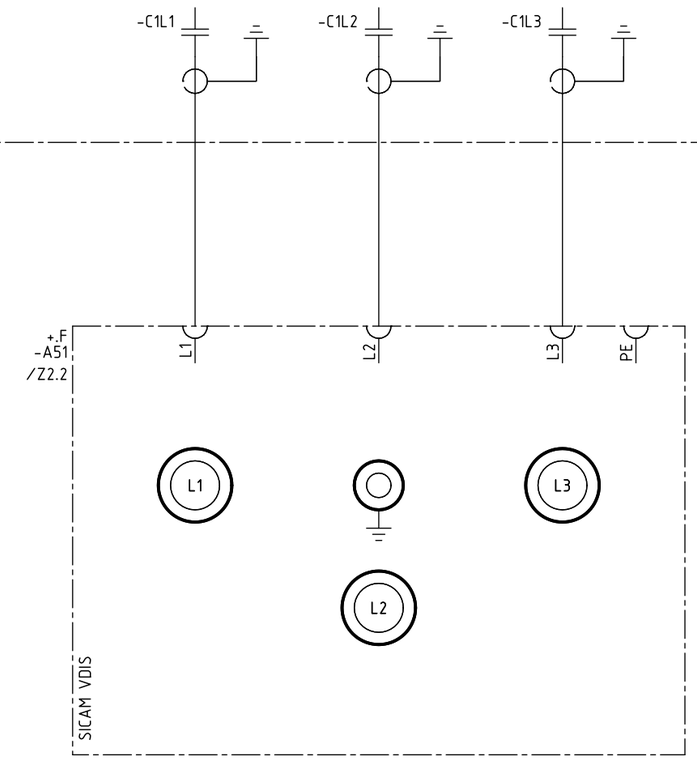

LV COMP.

ALL UNIDENTIFIED WIRES H07V-K 1,5 BK

CopyRight (C) Siemens AG 2025 All Rights Reserved

PART NUMBER:

Project: C:/ELCAD/Projekte/612127-000010-0.pro
Symbol library 1: PTD60617
Symbol library 2: PTD_M2_CoC_E
Symbol library 3:
Symbol library 4:

Translate file A: A_COC_DE
Translate file B: leer1
Translate file C: C_FB_EN.etr, 04-11-24
Translate file D: C_FB_DE

ELCAD-Version 2022 SP1
Last used: 17.10.25 FBSTP2

Archive: =L01 / S / S / 1

				Date	17.10.2025	Elektromontaz Lublin	Siemens AG	8DJHblue24 SWITCHGEAR 24,0 kV				
				Drawn	SOLARI	3.01_Copy of 8DJH24 (RRL) _014679		RING-MAIN FEEDER (350 mm)	4515830126	=LZ01	S	=L01
				Appr.	MIRABAL	8DJHblue24						+L01
Revision	Modification	Date	Name	Norm		Orig./Prep.for/Prep.by		Circuit diagram	612127-000010	(3) W92210-P7807-S015		

S1

Sheet 1-
1 Sh.

ELCAD-Version 2022 SP1
Last used: 17.10.25
FBSTP2

Archive: =L01 / S / Z / 1

Translate file A: A_COC_DE
Translate file B: leer1
Translate file C: C_FB_EN.etr, 04-11-24
Translate file D: C_FB_DE

Project: C:/ELCAD/Projekte/612127-000010-0.pro
Symbol library 1: PTD60617
Symbol library 2: PTD_M2_CoC_E
Symbol library 3:
Symbol library 4:

CopyRight (C) Siemens AG 2025 All Rights Reserved

PART NUMBER:

READY-FOR-SERVICE INDICATOR
TOO LOW
OK

-S10 -> GAS PRESSURE MONITORING

				Date	17.10.2025	Elektromontaz Lublin	Siemens AG	8DJHblue24 SWITCHGEAR 24,0 kV					
				Drawn	SOLARI	3.01_Copy of 8DJH24 (RRL) _014679		RING-MAIN FEEDER (350 mm)	4515830126	=LZ01	S	=L01	
				Appr.	MIRABAL	8DJHblue24						+L01	Z1
Revision	Modification	Date	Name	Norm		Orig./Prep.for/Prep.by		Circuit diagram	612127-000010	(3) W92210-P7807-S015			Sheet 1+ 2 Sh.

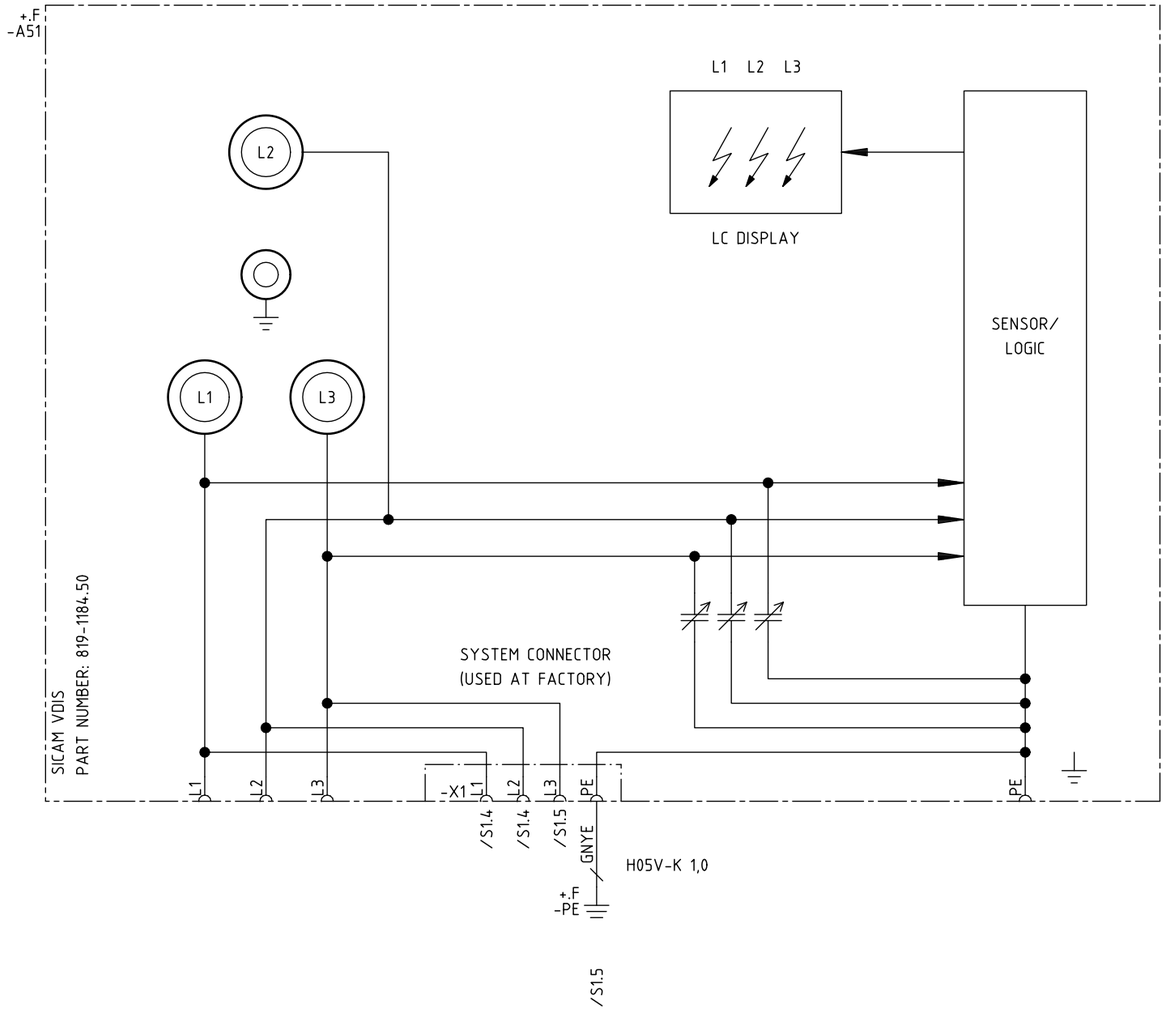

MEASURING LEAD: PRODUCT	WIRE TYPE
8DJH, 8DJH24, 8DJH36	RG 174
NXPLUS C 2.0, NXPLUS C 24	RG 174
8DAB, 8DAB24	RG 174
WIRE LENGTH DEP. ON DESIGN	

ELCAD-Version 2022 SP1
Last used: 17.10.25 FBSTP2
Archive: =L01 / S / Z / 2

Translate file A: A_COC_DE
Translate file B: leer1
Translate file C: C_FB_EN.etr, 04-11-24
Translate file D: C_FB_DE

Project: C:/ELCAD/Projekte/612127-000010-0.pro
Symbol library 1: PTD60617
Symbol library 2: PTD_M2_CoC_E
Symbol library 3:
Symbol library 4:

CopyRight (C) Siemens AG 2025 All Rights Reserved

PART NUMBER:

				Date	17.10.2025	Elektromontaz Lublin	Siemens AG	8DJHblue24 SWITCHGEAR 24,0 kV					
				Drawn	SOLARI	3.01_Copy of 8DJH24 (RRL) _014679		RING-MAIN FEEDER (350 mm)	4515830126	=LZ01	S	=L01	
				Appr.	MIRABAL	8DJHblue24						+L01	Z2
Revision	Modification	Date	Name	Norm		Orig./Prep.for/Prep.by		Circuit diagram	612127-000010	(3) W92210-P7807-S015			Sheet 2- 2 Sh.

ELCAD-Version 2022 SP1
Last used: 17.10.25
FBKL2-12-PT25TW
Archive: =L01 / V / / / 1

	Cable designation	Type, no.of cores, cross sec.	Destination, equipment code	Level
1				
2				
3				
4				
5				
6				

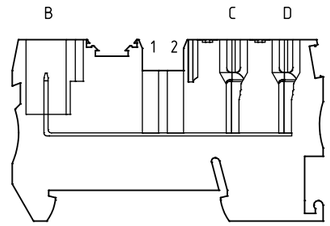

1 = Slot 1
2 = Slot 2

Terminal	Terminal block type	Wire type
895-897	PT 2,5-TWIN/1P	
		FOR DETAILS SEE CIRCUIT DIAGRAM

No. of Terminals (in total) : 3

Cable connection to termination

B C D

1	2	3	4	5	6

Translate file A: A_COC_DE
Translate file B: leer1
Translate file C: C_FB_EN.etr, 04-11-24
Translate file D: leer2

Project: C:/ELCAD/Projekte/612127-000010-0.pro
Symbol library 1: PTD60617
Symbol library 2: PTD_M2_CoC_E
Symbol library 3:
Symbol library 4:

Termination B Destination Item designation	Terminal strip Term.-no.	1	2	Slot		Cross-ref.	Termination C Destination Item designation	Termination D Destination Item designation
				-XQ1				
+.D -Q1-X89.1 :2	895	□	□	○	○	/M1.8		=EXT +EXT -X
+.D -Q1-X89.1 :1	896	□	□	○	○	/M1.8		=EXT +EXT -X
+.D -Q1-X89.1 :0	897	□	□	○	○	/M1.8		

Screen bus	
N-bus	
PE-PEN-bus	
Used cores total	
Continued on sheet	

A Cable clamp
B Screen bus
C Screwed cable gland
D Plug housing
E Insulated

Cover
Higher level insulation plate
Test socket
Kodierstift

CopyRight (C) Siemens AG 2025 All Rights Reserved

PART NUMBER:

Revision	Modification	Date	Name			
				Date	17.10.2025	Elektromontaz Lublin
				Drawn	SOLARI	3.01_Copy of 8DJH24 (RRL) _014679
				Appr.	MIRABAL	8DJHblue24
				Norm		Orig./Prep.for/Prep.by

Siemens AG

8DJHblue24 SWITCHGEAR 24,0 kV
RING-MAIN FEEDER (350 mm)
=L01+.N-XQ1
Connection table

4515830126 | =LZ01 | V | =L01 | +.N | /1
612127-000010 | (3) W92210-P7807-S018 | Sheet 1-1 Sh.

CopyRight (C) Siemens AG 2025 All Rights Reserved

PART NUMBER:

Project: C:/ELCAD/Projekte/612127-000010-0.pro
Symbol library 1: PTD60617
Symbol library 2: PTD_M2_CoC_E
Symbol library 3:
Symbol library 4:

Translate file A: A_COC_DE
Translate file B: leer1
Translate file C: C_FB_EN.etr, 04-11-24
Translate file D: leer2

ELCAD-Version 2022 SP1
Last used: 17.10.25
FBSTP2

Archive: =L02 / S / B / 1

=L02
+L02

=LZ02

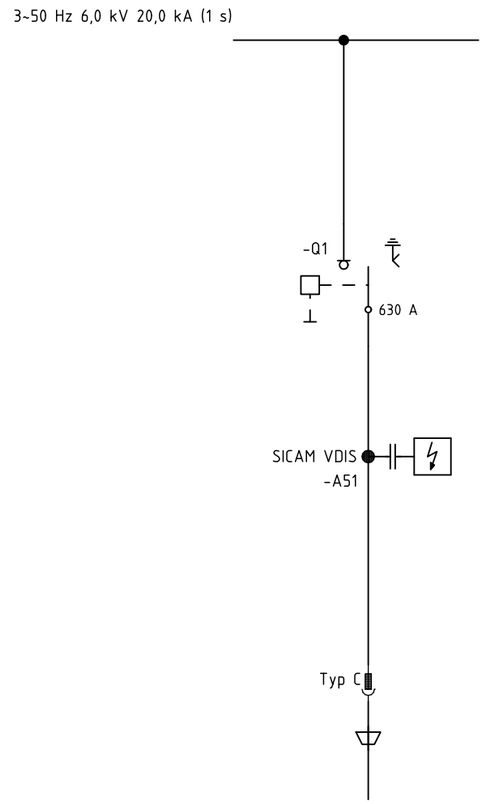

RING-MAIN FEEDER (350 mm)

				Date	17.10.2025	Elektromontaz Lublin	Siemens AG	8DJHblue24 SWITCHGEAR 24,0 kV					
				Drawn	SOLARI	3.01_Copy of 8DJH24 (RRL) _014679		RING-MAIN FEEDER (350 mm)	4515830126	=LZ02	S	=L02	
				Appr.	MIRABAL	8DJHblue24						+L02	B1
Revision	Modification	Date	Name	Norm		Orig./Prep.for/Prep.by		Circuit diagram	612127-000010	(3) W92210-P7807-S026			Sheet 1-1 Sh.

CAPACITIVE INDICATION

HV COMP.

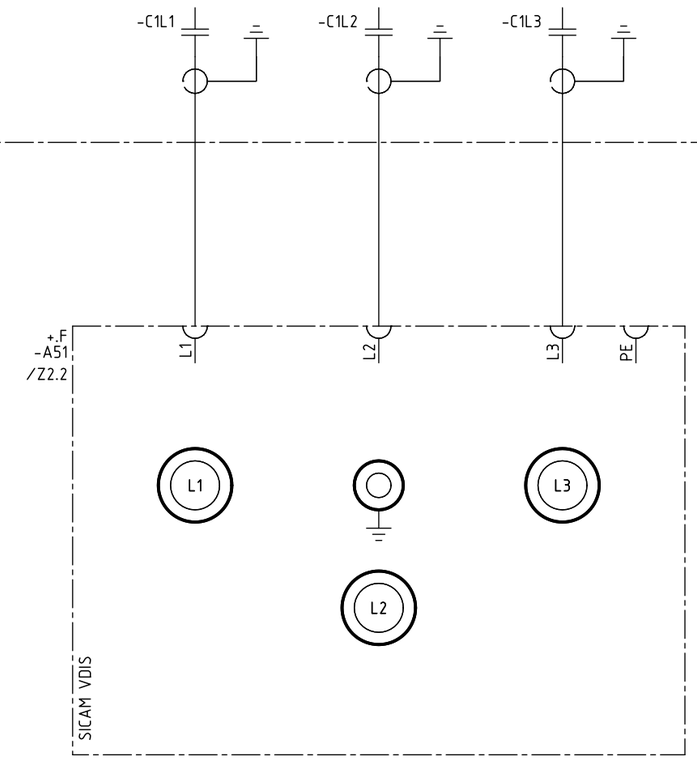

LV COMP.

ALL UNIDENTIFIED WIRES H07V-K 1,5 BK

CopyRight (C) Siemens AG 2025 All Rights Reserved

PART NUMBER:

Project: C:/ELCAD/Projekte/612127-000010-0.pro
Symbol library 1: PTD60617
Symbol library 2: PTD_M2_CoC_E
Symbol library 3:
Symbol library 4:

Translate file A: A_COC_DE
Translate file B: leer1
Translate file C: C_FB_EN.etr, 04-11-24
Translate file D: C_FB_DE

ELCAD-Version 2022 SP1
Last used: 17.10.25 FBSTP2

Archive: =L02 / S / S / 1

				Date	17.10.2025	Elektromontaz Lublin	Siemens AG	8DJHblue24 SWITCHGEAR 24,0 kV				
				Drawn	SOLARI	3.01_Copy of 8DJH24 (RRL) _014679		RING-MAIN FEEDER (350 mm)	4515830126	=LZ02	S	=L02
				Appr.	MIRABAL	8DJHblue24						+L02
Revision	Modification	Date	Name	Norm		Orig./Prep.for/Prep.by		Circuit diagram	612127-000010	(3) W92210-P7807-S025		

S1

Sheet 1-
1 Sh.

ELCAD-Version 2022 SP1
Last used: 17.10.25
FBSTP2

Archive: =L02 / S / Z / 1

Translate file A: A_COC_DE
Translate file B: leer1
Translate file C: C_FB_EN.etr, 04-11-24
Translate file D: C_FB_DE

Project: C:/ELCAD/Projekte/612127-000010-0.pro
Symbol library 1: PTD60617
Symbol library 2: PTD_M2_CoC_E
Symbol library 3:
Symbol library 4:

CopyRight (C) Siemens AG 2025 All Rights Reserved

PART NUMBER:

+D
-Q1

THREE POSITION SWITCH
506-5000.5A

ONLY MECHANICAL COMPONENTS INSTALLED

NUR MECHANISCHE KOMPONENTEN MONTIERT

				Date	17.10.2025	Elektromontaz Lublin	Siemens AG	8DJHblue24 SWITCHGEAR 24,0 kV		=LZ02	S	=L02	
				Drawn	SOLARI	3.01_Copy of 8DJH24 (RRL) _014679		RING-MAIN FEEDER (350 mm)	4515830126			+L02	Z1
				Appr.	MIRABAL	8DJHblue24			612127-000010	(3) W92210-P7807-S025			Sheet 1+
Revision	Modification	Date	Name	Norm		Orig./Prep.for/Prep.by		Circuit diagram					2 Sh.

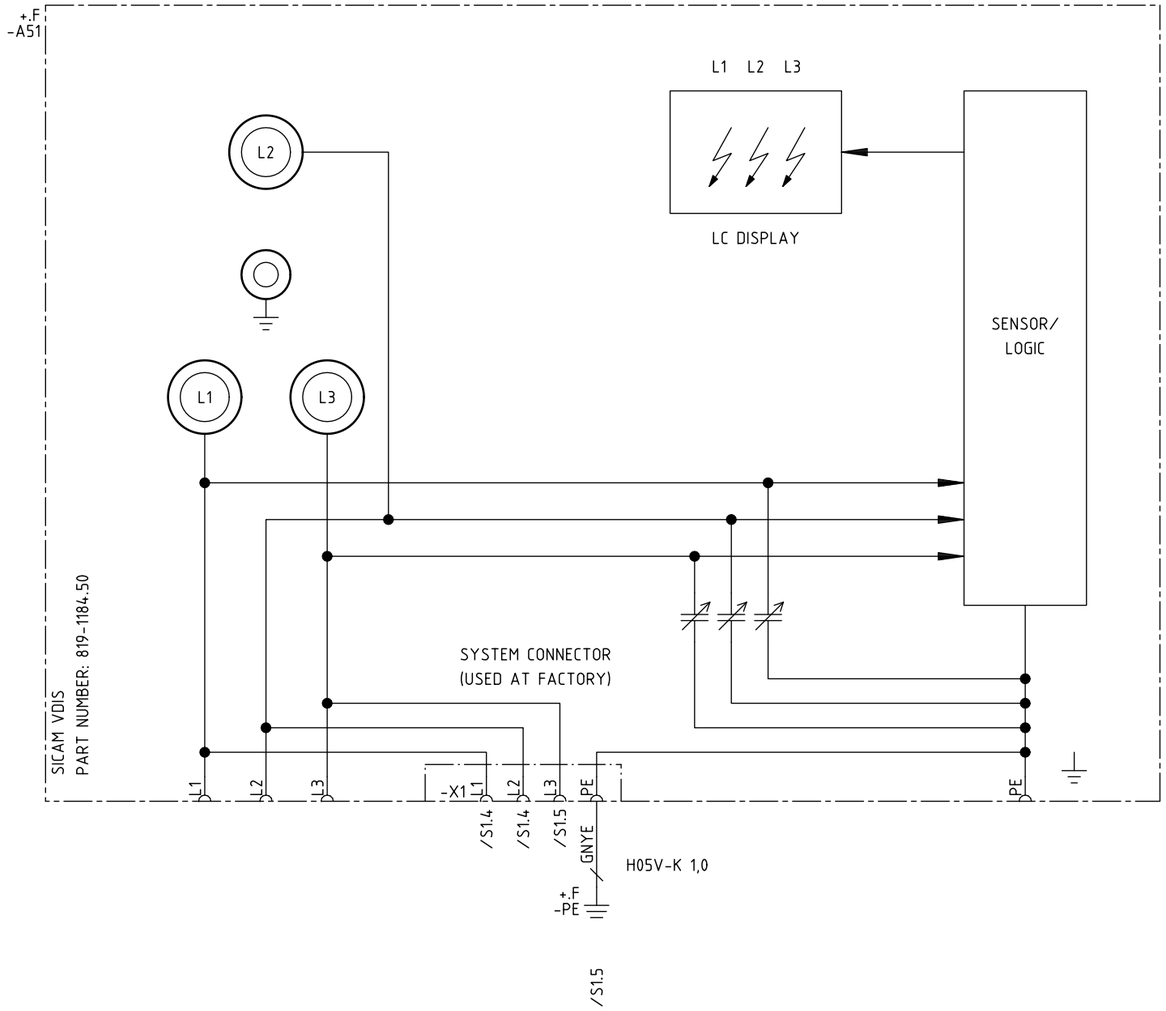

MEASURING LEAD: PRODUCT	WIRE TYPE
8DJH, 8DJH24, 8DJH36	RG 174
NXPLUS C 2.0, NXPLUS C 24	RG 174
8DAB, 8DAB24	RG 174
WIRE LENGTH DEP. ON DESIGN	

ELCAD-Version 2022 SP1
Last used: 17.10.25 FBSTP2
Archive: =L02 / S / Z / 2

Translate file A: A_COC_DE
Translate file B: leer1
Translate file C: C_FB_EN.etr, 04-11-24
Translate file D: C_FB_DE

Project: C:/ELCAD/Projekte/612127-000010-0.pro
Symbol library 1: PTD60617
Symbol library 2: PTD_M2_CoC_E
Symbol library 3:
Symbol library 4:

CopyRight (C) Siemens AG 2025 All Rights Reserved

PART NUMBER:

				Date	17.10.2025	Elektromontaz Lublin	Siemens AG	8DJHblue24 SWITCHGEAR 24,0 kV					
				Drawn	SOLARI	3.01_Copy of 8DJH24 (RRL) _014679		RING-MAIN FEEDER (350 mm)	4515830126	=LZ02	S	=L02	
				Appr.	MIRABAL	8DJHblue24						+L02	Z2
Revision	Modification	Date	Name	Norm		Orig./Prep.for/Prep.by		Circuit diagram	612127-000010	(3) W92210-P7807-S025			Sheet 2- 2 Sh.

CopyRight (C) Siemens AG 2025 All Rights Reserved

PART NUMBER:

Project: C:/ELCAD/Projekte/612127-000010-0.pro
Symbol library 1: PTD60617
Symbol library 2: PTD_M2_CoC_E
Symbol library 3:
Symbol library 4:

Translate file A: A_COC_DE
Translate file B: leer1
Translate file C: C_FB_EN.efr, 04-11-24
Translate file D: leer2

ELCAD-Version 2022 SP1
Last used: 17.10.25
FBSTP2

Archive: =L03 / S / B / 1

=L03
+L03

=LZ03

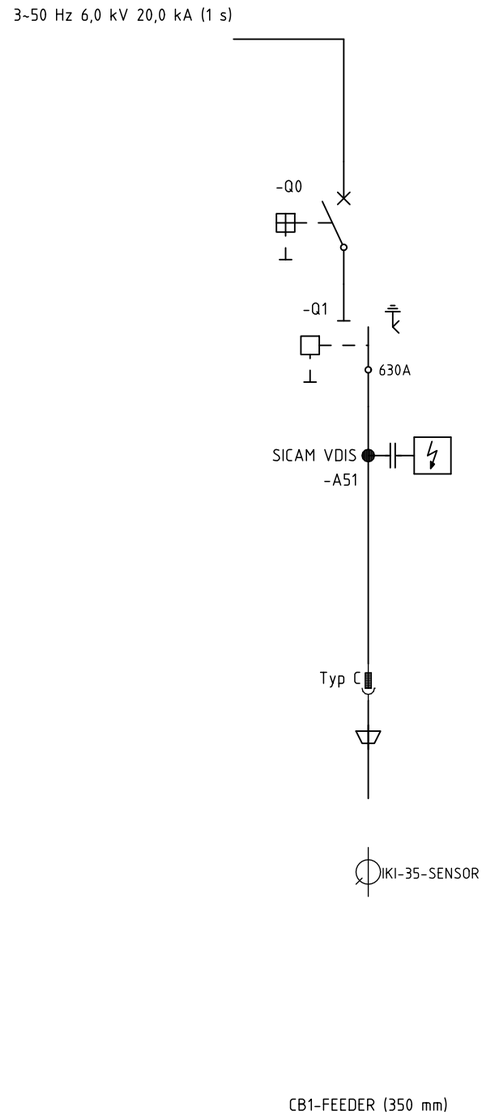

				Date	17.10.2025	Elektromontaz Lublin	Siemens AG	8DJHblue24 SWITCHGEAR 24,0 kV					
				Drawn	SOLARI	3.01_Copy of 8DJH24 (RRL) _014679		CB1-FEEDER (350 mm)	4515830126	=LZ03	S	=L03	
				Appr.	MIRABAL	8DJHblue24						+L03	B1
Revision	Modification	Date	Name	Norm		Orig./Prep.for/Prep.by		Circuit diagram	612127-000010	(3) W92210-P7807-S036			Sheet 1-1 Sh.

CopyRight (C) Siemens AG 2025 All Rights Reserved

PART NUMBER:

Project: C:/ELCAD/Projekte/612127-000010-0.pro
Symbol library 1: PTD60617
Symbol library 2: PTD_M2_CoC_E
Symbol library 3:
Symbol library 4:

Translate file A: A_COC_DE
Translate file B: leer1
Translate file C: C_FB_EN.etr, 04-11-24
Translate file D: C_FB_DE

ELCAD-Version 2022 SP1
Last used: 17.10.25 FBSTP2

Archive: =L03 / S / M / 1

LV COMP.

CIRCUIT-BREAKER ON

C.T.-OPERATED RELEASE

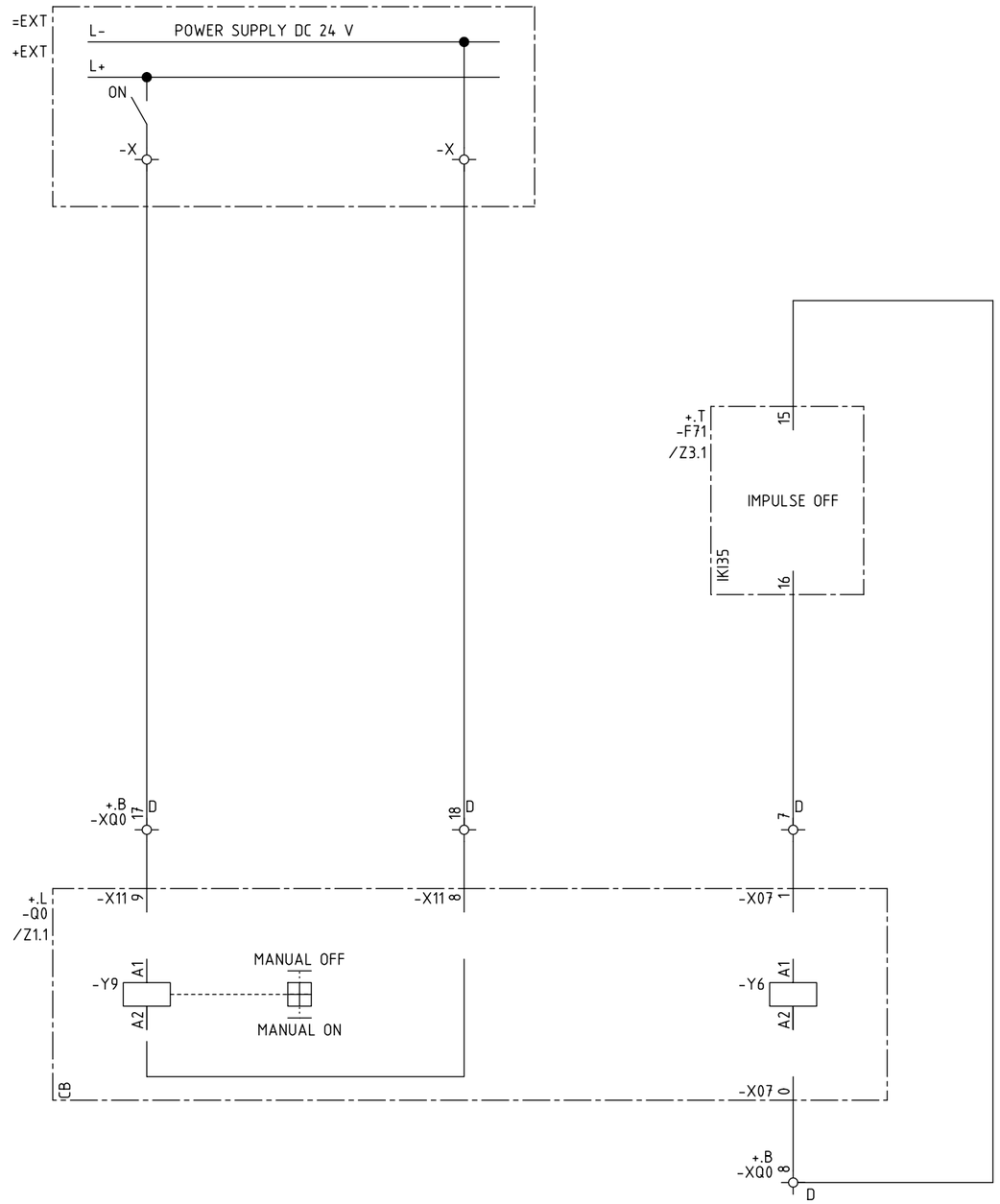

ALL UNIDENTIFIED WIRES H07V-K 1,5 BK

				Date	17.10.2025	Elektromontaz Lublin	Siemens AG	8DJHblue24 SWITCHGEAR 24,0 kV					
				Drawn	SOLARI	3.01_Copy of 8DJH24 (RRL) _014679		CB1-FEEDER (350 mm)	4515830126	=LZ03	S	=L03	
				Appr.	MIRABAL	8DJHblue24						+L03	M1
Revision	Modification	Date	Name	Norm		Orig./Prep.for/Prep.by		Circuit diagram	612127-000010	(3) W92210-P7807-S035			Sheet 1+ 2 Sh.

CopyRight (C) Siemens AG 2025 All Rights Reserved

PART NUMBER:

Project: C:/ELCAD/Projekte/612127-000010-0.pro
Symbol library 1: PTD60617
Symbol library 2: PTD_M2_CoC_E
Symbol library 3:
Symbol library 4:

Translate file A: A_COC_DE
Translate file B: leer1
Translate file C: C_FB_EN.etr, 04-11-24
Translate file D: C_FB_DE

ELCAD-Version 2022 SP1
Last used: 17.10.25 FBSTP2

Archive: =L03 / S / M / 2

LV COMP.

CIRCUIT-BREAKER C.B. TRIPPING SIGNAL
OPEN CLOSED

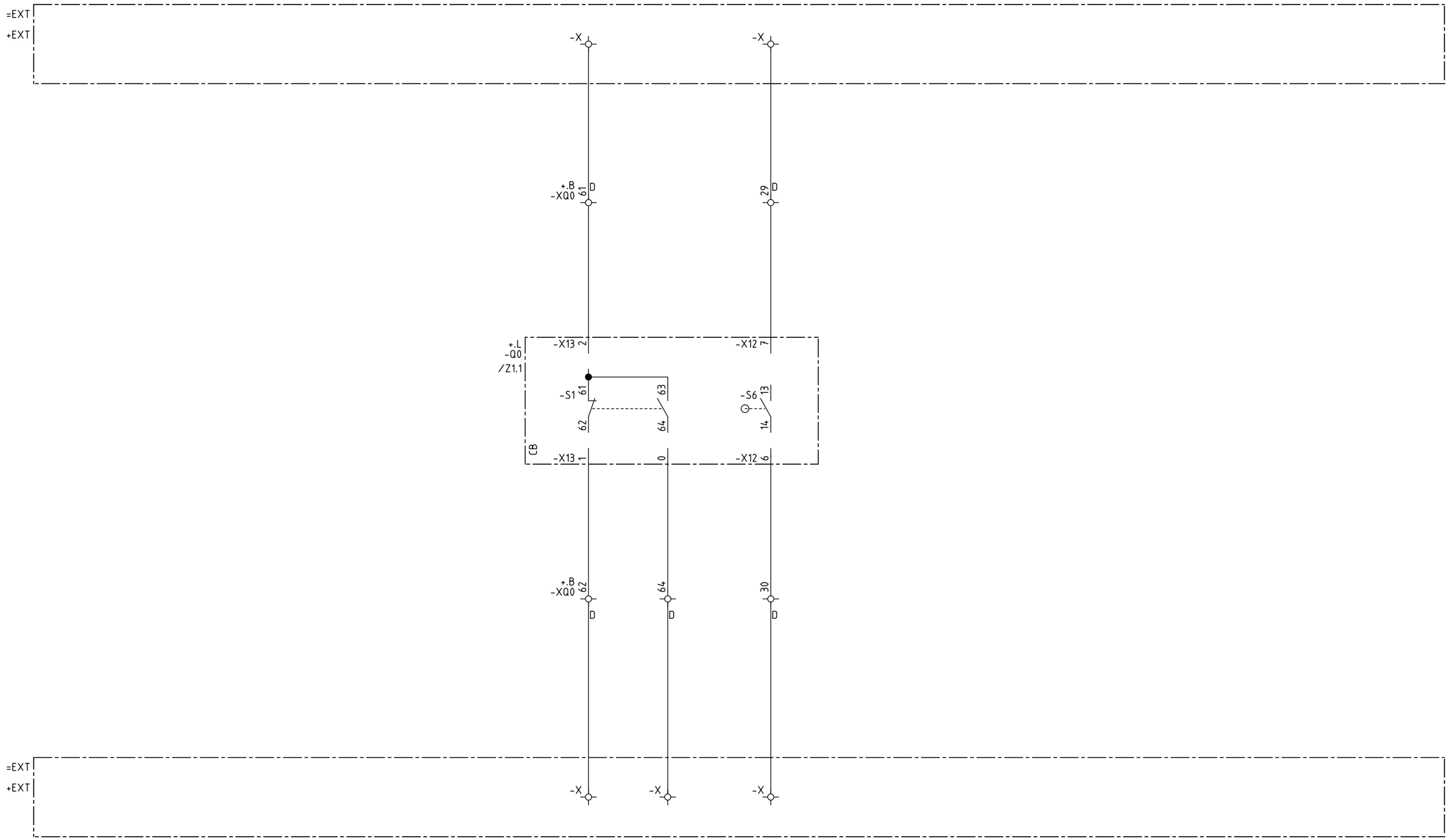

ALL UNIDENTIFIED WIRES H07V-K 1,5 BK

				Date	17.10.2025	Elektromontaz Lublin	Siemens AG	8DJHblue24 SWITCHGEAR 24,0 kV			S	=L03	
				Drawn	SOLARI	3.01_Copy of 8DJH24 (RRL) _014679		CB1-FEEDER (350 mm)	4515830126	=LZ03		+L03	M2
				Appr.	MIRABAL	8DJHblue24			612127-000010	(3) W92210-P7807-S035			Sheet 2-
Revision	Modification	Date	Name	Norm		Orig./Prep.for/Prep.by		Circuit diagram					2 Sh.

CAPACITIVE INDICATION

HV COMP.

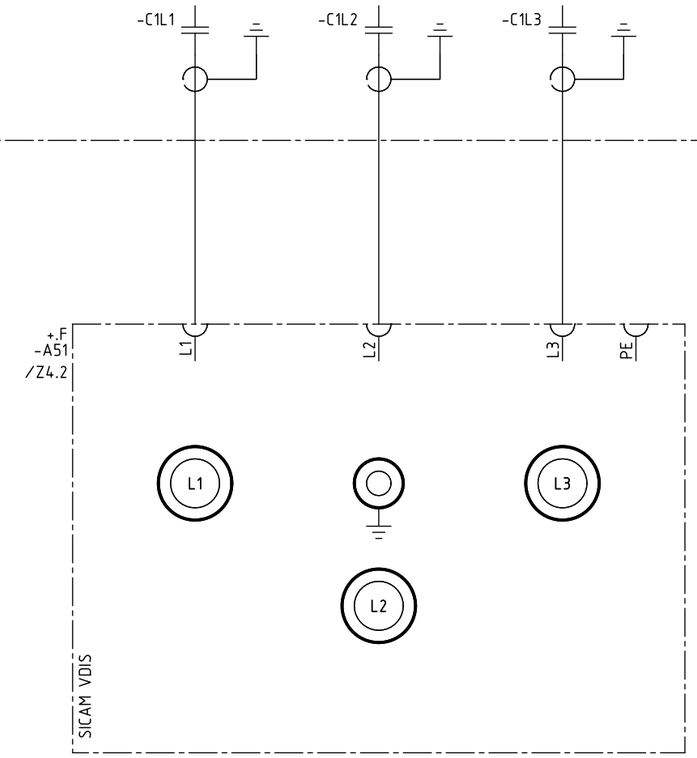

LV COMP.

ALL UNIDENTIFIED WIRES H07V-K 1,5 BK

CopyRight (C) Siemens AG 2025 All Rights Reserved

PART NUMBER:

Project: C:/ELCAD/Projekte/612127-000010-0.pro
Symbol library 1: PTD60617
Symbol library 2: PTD_M2_CoC_E
Symbol library 3:
Symbol library 4:

Translate file A: A_COC_DE
Translate file B: leer1
Translate file C: C_FB_EN.etr, 04-11-24
Translate file D: C_FB_DE

ELCAD-Version 2022 SP1
Last used: 17.10.25 FBSTP2

Archive: =L03 / S / S / 1

				Date	17.10.2025	Elektromontaz Lublin	Siemens AG	8DJHblue24 SWITCHGEAR 24,0 kV					
				Drawn	SOLARI	3.01_Copy of 8DJH24 (RRL) _014679		CB1-FEEDER (350 mm)	4515830126	=LZ03	S	=L03	
				Appr.	MIRABAL	8DJHblue24						+L03	S1
Revision	Modification	Date	Name	Norm		Orig./Prep.for/Prep.by		Circuit diagram	612127-000010	(3) W92210-P7807-S035			Sheet 1- 1 Sh.

ELCAD-Version 2022 SP1
Last used: 17.10.25
FBSTP2
Archive: =L03 / S / Z / 1
Translate file A: A_COC_DE
Translate file B: leer1
Translate file C: C_FB_EN.etr, 04-11-24
Translate file D: C_FB_DE
Project: C:/ELCAD/Projekte/612127-000010-0.pro
Symbol library 1: PTD60617
Symbol library 2: PTD_M2_CoC_E
Symbol library 3:
Symbol library 4:
CopyRight (C) Siemens AG 2025 All Rights Reserved
PART NUMBER:

CIRCUIT-BREAKER

CLOSING | OP.MECH. CHARGED | OFF ON OFF ON OFF ON OFF ON

C.T.-OPERATED RELEASE 0,1 Ws | C.B. TRIPPING SIGNAL

-S1	-> AUXILIARY SWITCH
-S4	-> MECHANISM CHARGED
-S6	-> C.B. TRIPPING SIGNAL
-S12	-> INTERLOCKING WITH THREE-POSITION-SWITCH
-Y6	-> C.T.-OPERATED RELEASE 0,1 Ws
-Y9	-> CB. ON

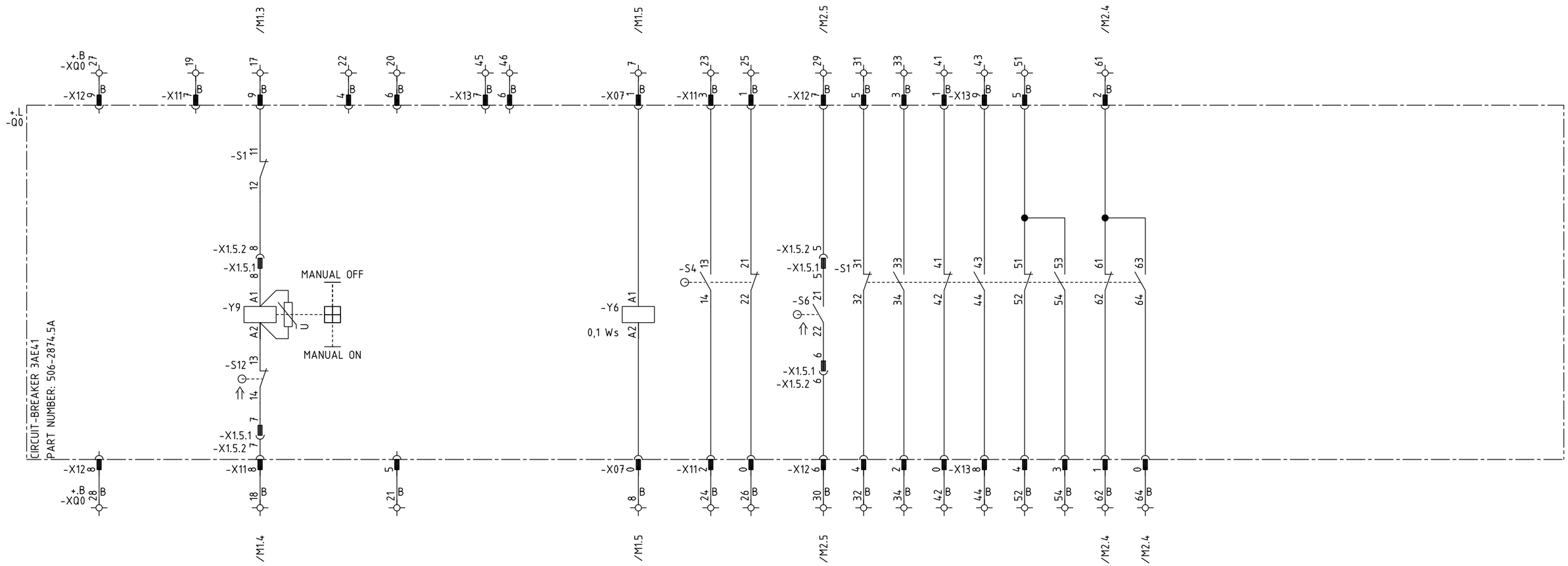

⇑ SHOWN IN OPERATED CONDITION

				Date	17.10.2025	Elektromontaz Lublin	Siemens AG	8DJHblue24 SWITCHGEAR 24,0 kV							
				Drawn	SOLARI	3.01_Copy of 8DJH24 (RRL) _014679		CB1-FEEDER (350 mm)	4515830126		=LZ03	S	=L03		
				Appr.	MIRABAL	8DJHblue24							+L03		Z1
Revision	Modification	Date	Name	Norm		Orig./Prep.for/Prep.by		Circuit diagram	612127-000010	(3) W92210-P7807-S035					Sheet 1+ 4 Sh.

INTERLOCKING
CB.

-S24.1 -> LEVER INSERTED

ELCAD-Version 2022 SP1
Last used: 17.10.25
FBSTP2

Archive: =L03 / S / Z / 2

Translate file A: A_COC_DE
Translate file B: leer1
Translate file C: C_FB_EN.etr, 04-11-24
Translate file D: C_FB_DE

Project: C:/ELCAD/Projekte/612127-000010-0.pro
Symbol library 1: PTD60617
Symbol library 2: PTD_M2_CoC_E
Symbol library 3:
Symbol library 4:

CopyRight (C) Siemens AG 2025 All Rights Reserved

PART NUMBER:

				Date	17.10.2025	Elektromontaz Lublin	Siemens AG	8DJHblue24 SWITCHGEAR 24,0 kV					
				Drawn	SOLARI	3.01_Copy of 8DJH24 (RRL) _014679		CB1-FEEDER (350 mm)	4515830126	=LZ03	S	=L03	
				Appr.	MIRABAL	8DJHblue24						+L03	Z2
Revision	Modification	Date	Name	Norm		Orig./Prep.for/Prep.by		Circuit diagram	612127-000010	(3) W92210-P7807-S035			Sheet 2+ 4 Sh.

ELCAD-Version 2022 SP1
Last used: 17.10.25 FBSTP2
Archive: =L03 / S / Z / 3
Translate file A: A_COC_DE
Translate file B: leer1
Translate file C: C_FB_EN.etr, 04-11-24
Translate file D: C_FB_DE
Project: C:/ELCAD/Projekte/612127-000010-0.pro
Symbol library 1: PTD60617
Symbol library 2: PTD_M2_CoC_E
Symbol library 3:
Symbol library 4:
CopyRight (C) Siemens AG 2025 All Rights Reserved
PART NUMBER:

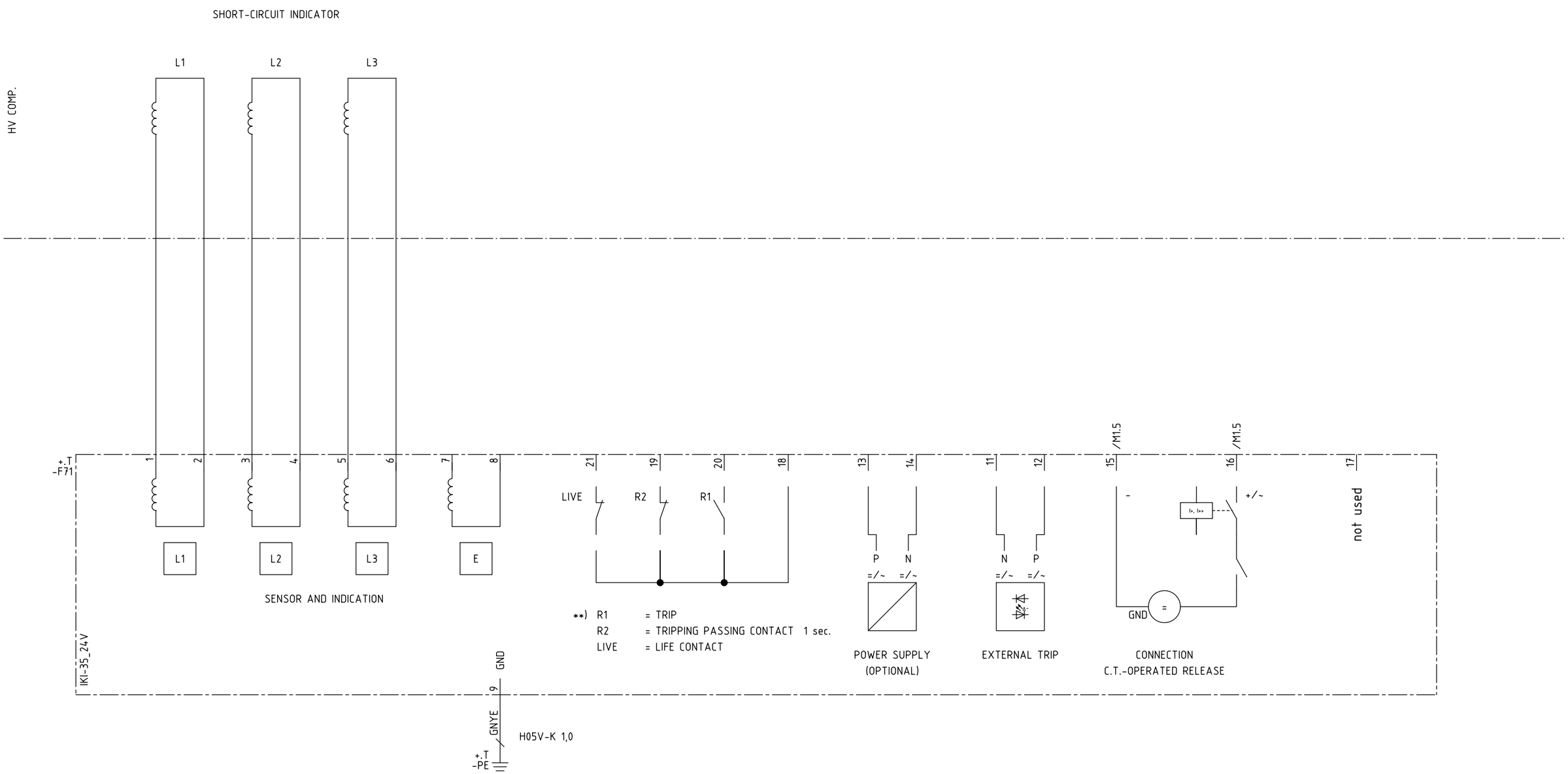

**) PARAMETERIZATION REQUIRED ON SITE

				Date	17.10.2025	Elektromontaz Lublin	Siemens AG	8DJHblue24 SWITCHGEAR 24,0 kV					
				Drawn	SOLARI	3.01_Copy of 8DJH24 (RRL) _014679		CB1-FEEDER (350 mm)	4515830126	=LZ03	S	=L03	
				Appr.	MIRABAL	8DJHblue24						+L03	Z3
Revision	Modification	Date	Name	Norm		Orig./Prep.for/Prep.by		Circuit diagram	612127-000010	(3) W92210-P7807-S035			Sheet 3+ 4 Sh.

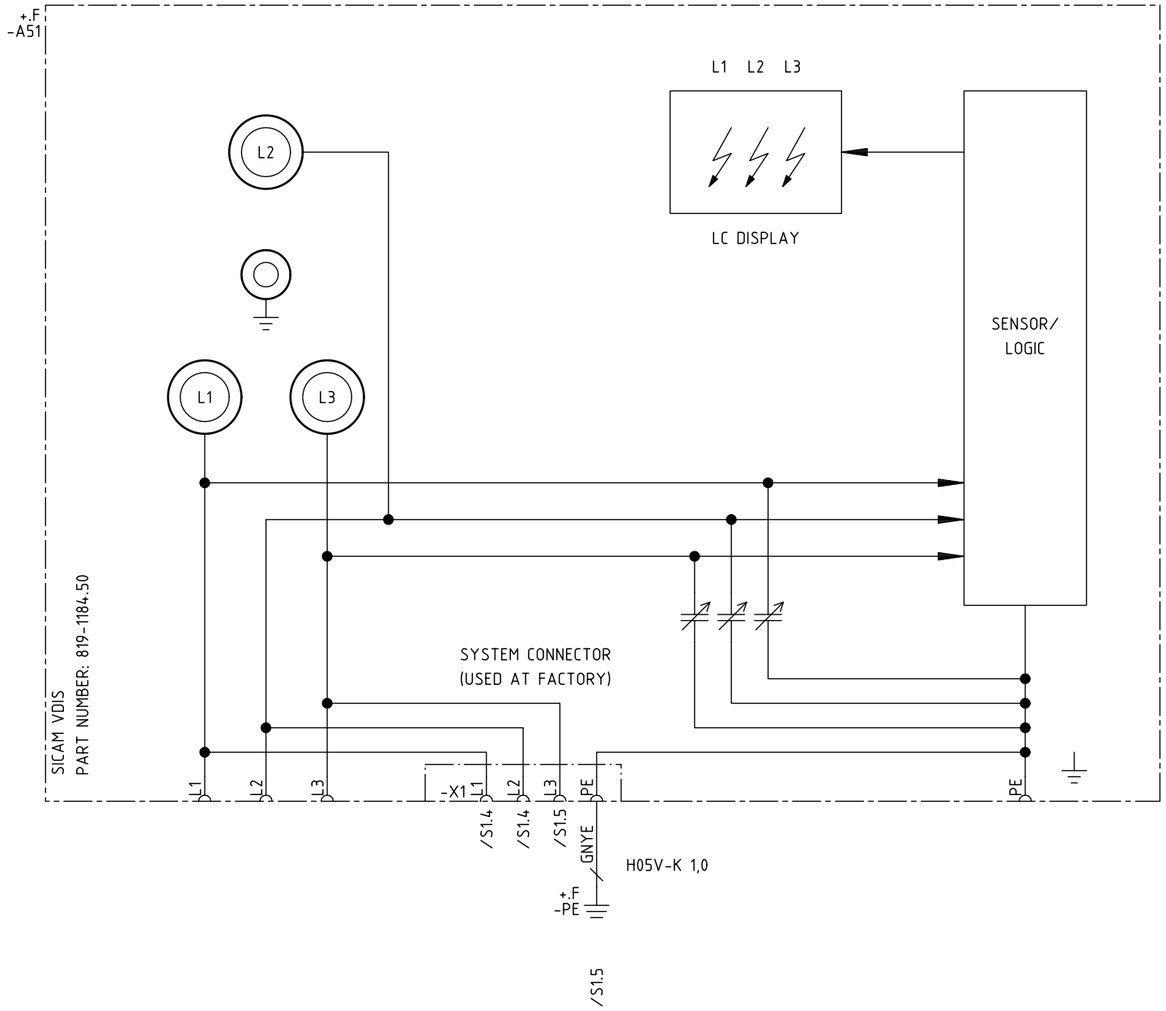

MEASURING LEAD: PRODUCT	WIRE TYPE
8DJH, 8DJH24, 8DJH36	RG 174
NXPLUS C 2.0, NXPLUS C 24	RG 174
8DAB, 8DAB24	RG 174
WIRE LENGTH DEP. ON DESIGN	

ELCAD-Version 2022 SP1
Last used: 17.10.25 FBSTP2
Archive: =L03 / S / Z / 4

Translate file A: A_COC_DE
Translate file B: leer1
Translate file C: C_FB_EN.etr, 04-11-24
Translate file D: C_FB_DE

Project: C:/ELCAD/Projekte/612127-000010-0.pro
Symbol library 1: PTD60617
Symbol library 2: PTD_M2_CoC_E
Symbol library 3:
Symbol library 4:

CopyRight (C) Siemens AG 2025 All Rights Reserved

PART NUMBER:

				Date	17.10.2025	Elektromontaz Lublin	Siemens AG	8DJHblue24 SWITCHGEAR 24,0 kV					
				Drawn	SOLARI	3.01_Copy of 8DJH24 (RRL) _014679		CB1-FEEDER (350 mm)	4515830126	=LZ03	S	=L03	
				Appr.	MIRABAL	8DJHblue24						+L03	Z4
Revision	Modification	Date	Name	Norm		Orig./Prep.for/Prep.by		Circuit diagram	612127-000010	(3) W92210-P7807-S035			Sheet 4- 4 Sh.

ELCAD-Version 2022 SP1
Last used: 17.10.25
FBKL2-12-PT25TW
Archive: =L03 / V / / / 1

	Cable designation	Type, no.of cores, cross sec.	Destination, equipment code	Level
1				
2				
3				
4				
5				
6				

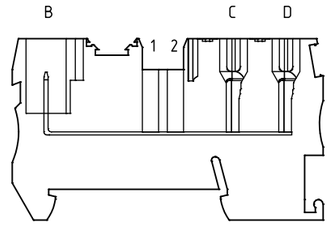

1 = Slot 1
2 = Slot 2

Terminal	Terminal block type	Wire type
7-64	PT 2,5-TWIN/1P	
		FOR DETAILS SEE CIRCUIT DIAGRAM

No. of Terminals (in total) : 32

Cable connection to termination

B C D

1	2	3	4	5	6

Translate file A: A_COC_DE
Translate file B: leer1
Translate file C: C_FB_EN.etr, 04-11-24
Translate file D: leer2

Project: C:/ELCAD/Projekte/612127-000010-0.pro
Symbol library 1: PTD60617
Symbol library 2: PTD_M2_CoC_E
Symbol library 3:
Symbol library 4:

CopyRight (C) Siemens AG 2025 All Rights Reserved

PART NUMBER:

Terminal strip -XQ0

Termination B Destination Item designation	Term.-no.	1	2	Slot		Cross-ref.	Termination C Destination Item designation	Termination D Destination Item designation
+.L -Q0-X07 :1	7	□	□	○	○	/M1.5		+.T -F71 :16
+.L -Q0-X07 :0	8	□	□	○	○	/M1.5		+.T -F71 :15
+.L -Q0-X11 :9	17	□	□	○	○	/M1.3		=EXT +EXT -X
+.L -Q0-X11 :8	18	□	□	○	○	/M1.4		=EXT +EXT -X
+.L -Q0-X11 :7	19	□	□	○	○	/Z1.2		
+.L -Q0-X11 :6	20	□	□	○	○	/Z1.3		
+.L -Q0-X11 :5	21	□	□	○	○	/Z1.3		
+.L -Q0-X11 :4	22	□	□	○	○	/Z1.2		
+.L -Q0-X11 :3	23	□	□	○	○	/Z1.4		
+.L -Q0-X11 :2	24	□	□	○	○	/Z1.4		
+.L -Q0-X11 :1	25	□	□	○	○	/Z1.4		
+.L -Q0-X11 :0	26	□	□	○	○	/Z1.4		
+.L -Q0-X12 :9	27	□	□	○	○	/Z1.1		
+.L -Q0-X12 :8	28	□	□	○	○	/Z1.1		
+.L -Q0-X12 :7	29	□	□	○	○	/M2.5		=EXT +EXT -X
+.L -Q0-X12 :6	30	□	□	○	○	/M2.5		=EXT +EXT -X
+.L -Q0-X12 :5	31	□	□	○	○	/Z1.5		
+.L -Q0-X12 :4	32	□	□	○	○	/Z1.5		
+.L -Q0-X12 :3	33	□	□	○	○	/Z1.5		
+.L -Q0-X12 :2	34	□	□	○	○	/Z1.5		
+.L -Q0-X12 :1	41	□	□	○	○	/Z1.5		
+.L -Q0-X12 :0	42	□	□	○	○	/Z1.5		
+.L -Q0-X13 :9	43	□	□	○	○	/Z1.6		
+.L -Q0-X13 :8	44	□	□	○	○	/Z1.6		
+.L -Q0-X13 :7	45	□	□	○	○	/Z1.3		
+.L -Q0-X13 :6	46	□	□	○	○	/Z1.3		
+.L -Q0-X13 :5	51	□	□	○	○	/Z1.6		
+.L -Q0-X13 :4	52	□	□	○	○	/Z1.6		
+.L -Q0-X13 :3	54	□	□	○	○	/Z1.6		
+.L -Q0-X13 :2	61	□	□	○	○	/M2.4		=EXT +EXT -X
+.L -Q0-X13 :1	62	□	□	○	○	/M2.4		=EXT +EXT -X
+.L -Q0-X13 :0	64	□	□	○	○	/M2.4		=EXT +EXT -X

Screen bus
N-bus
PE-PEN-bus
Used cores total
Continued on sheet

A Cable clamp
B Screen bus
C Screwed cable gland
D Plug housing
E Insulated

Cover
Higher level insulation plate
Test socket
Kodierstift

Revision	Modification	Date	Name			
				Date	17.10.2025	Elektromontaz Lublin
				Drawn	SOLARI	3.01_Copy of 8DJH24 (RRL) _014679
				Appr.	MIRABAL	8DJHblue24
				Norm		Orig./Prep.for/Prep.by

Siemens AG

8DJHblue24 SWITCHGEAR 24,0 kV
CB1-FEEDER (350 mm)
=L03+.B-XQ0
Connection table

4515830126 | =LZ03 | V | =L03 | +.B | /1
612127-000010 | (3) W92210-P7807-S038 | Sheet 1+ 2 Sh.

ELCAD-Version 2022 SP1
Last used: 17.10.25
FBKL2-12-PT25TW
Archive: =L03 / V / / / 2

	Cable designation	Type, no.of cores, cross sec.	Destination, equipment code	Level
1				
2				
3				
4				
5				
6				

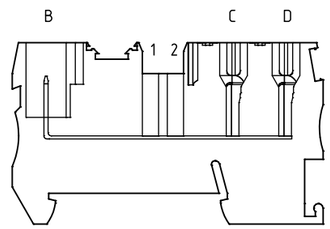

1 = Slot 1
2 = Slot 2

Terminal	Terminal block type	Wire type
809-810	PT 2,5-TWIN/1P	
		FOR DETAILS SEE CIRCUIT DIAGRAM

No. of Terminals (in total) : 2

Cable connection to termination

B C D

1	2	3	4	5	6

Translate file A: A_COC_DE
Translate file B: leer1
Translate file C: C_FB_EN.etr, 04-11-24
Translate file D: leer2

Project: C:/ELCAD/Projekte/612127-000010-0.pro
Symbol library 1: PTD60617
Symbol library 2: PTD_M2_CoC_E
Symbol library 3:
Symbol library 4:

Termination B Destination Item designation			Terminal strip Term.-no.	1	2	Slot		Cross-ref.	Termination C Destination Item designation	Termination D Destination Item designation
			-XQ1							
+.D	-Q1-X73	:1	809	□	□	○	○	/Z2.8		
+.D	-Q1-X73	:0	810	□	□	○	○	/Z2.8		

Screen bus	
N-bus	
PE-PEN-bus	
Used cores total	
Continued on sheet	

A Cable clamp
B Screen bus
C Screwed cable gland
D Plug housing
E Insulated

Cover
Higher level insulation plate
Test socket
Kodierstift

CopyRight (C) Siemens AG 2025 All Rights Reserved

PART NUMBER:

Revision	Modification	Date	Name			
				Date	17.10.2025	Elektromontaz Lublin
				Drawn	SOLARI	3.01_Copy of 8DJH24 (RRL) _014679
				Appr.	MIRABAL	8DJHblue24
				Norm		Orig./Prep.for/Prep.by

Siemens AG

8DJHblue24 SWITCHGEAR 24,0 kV
CB1-FEEDER (350 mm)
=L03+.B-XQ1
Connection table

4515830126 | =LZ03 | V | =L03 | +.B | /2
612127-000010 | (3) W92210-P7807-S038 | Sheet 2-2 Sh.